HÄFELE

# BRAZOS ELEVABLES
# 2017

Realice sus pedidos al 01 800 801 3000 lada sin costo / www.hafele.com.mx

# DISEÑO CON MUCHA FUNCIÓN

## DISEÑO CON AHORRO DE ESPACIO

Los herrajes Free sirven como bisagra y soporte de puerta, esto no sólo reduce el espacio que requiere el sistema en el mueble, sino también su apariencia es considerablemente más elegante. El desarrollo de fuerza del sistema de 3 resortes y la geometría de movimiento de las piezas del herraje han sido mejoradas.

El herraje tiene un aspecto más fino y requiere de poco espacio dentro del mueble. La estética de las tapas con superficie mate están disponibles en los colores gris y blanco.

Así mismo, nuestros sistemas Free permiten nuevas opciones de diseño. Ahora es posible utilizar frentes de puertas con cristal completo, diferentes grosores de material o la variedad de material.

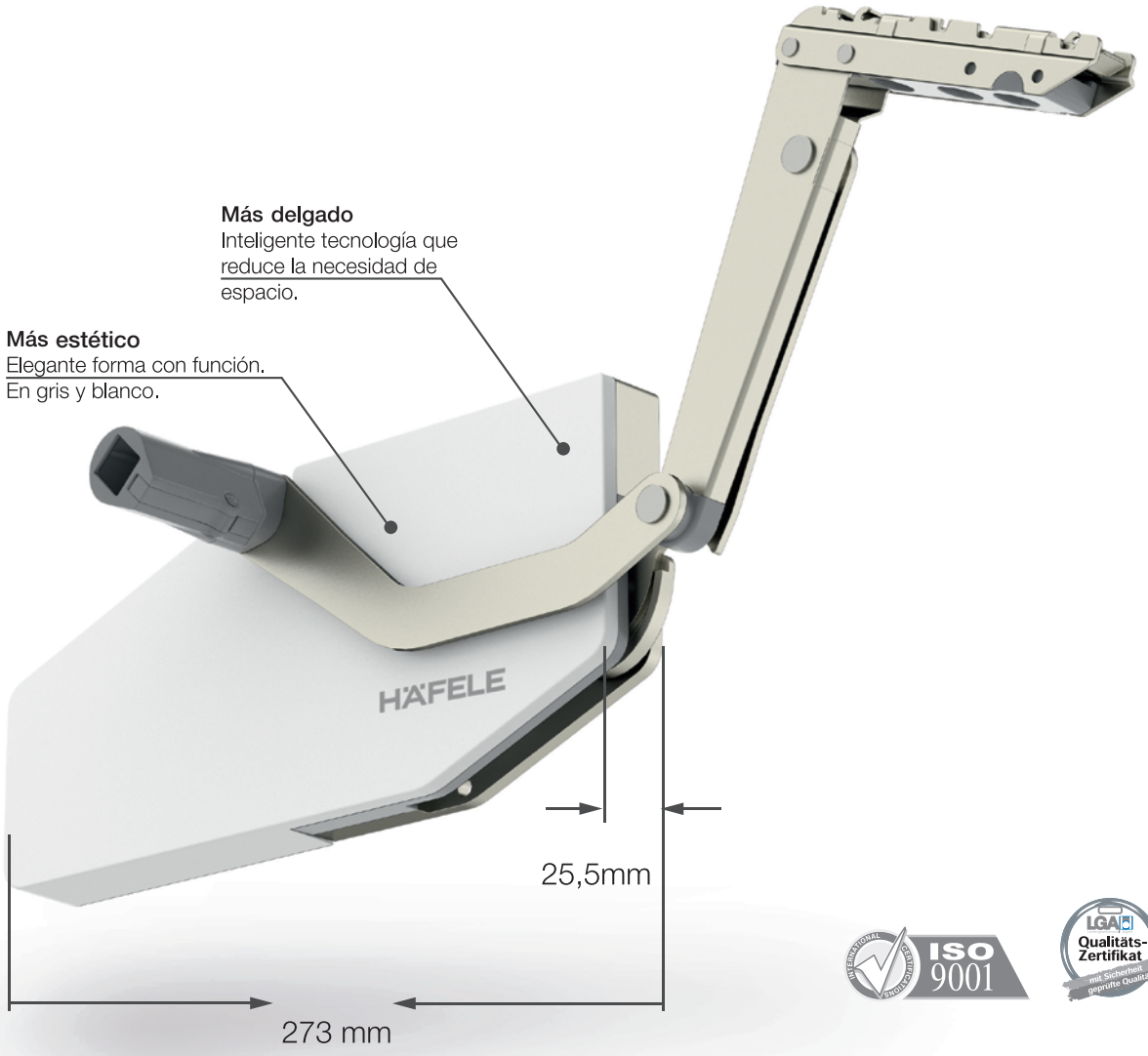

# MÁXIMA SENCILLEZ.

## AHORRO DE TIEMPO GRACIAS A UN MONTAJE MÁS RÁPIDO.

### 1. FÁCIL DE TALADRAR

PLANTILLA PARA TALADRAR EN ACRILICO O PAPEL.

En combinación con la broca de centrado, se realizan las perforaciones con mayor precisión y facilidad. Todos los sistemas FREE también incluyen una plantilla de papel a dimensión real para perforación.

### 2. FÁCIL DE INSTALAR

ESPIGA GUÍA PARA INSERTAR

Para posicionar de manera correcta el brazo y evitar una mala instalación.

### 3. FÁCIL DE ATORNILLAR

TORNILLOS EURO PREMONTADOS PARA MEJOR FIJACIÓN

Premontados en el brazo
¡Sólo para atornillar y Listo!
Quedará instalado.

### 4. FÁCIL DE FIJAR BRACKETS DE PUERTA

BRACKETS SIMÉTRICOS

Puede ser izquierdo o derecho, colocarlo arriba o abajo. No importa la orientación ni la posición.

### 5. FÁCIL DE MONTAR A LA PUERTA

MONTAJE CON SISTEMA DE CLIP PARA ENGANCHE

Sin herramientas tanto para montaje cómo para desmontaje.

### 6. FÁCIL DE AJUSTAR LA PUERTA

AJUSTE COMODO POR EL FRENTE

Ajuste de puerta :
- Arriba –Abajo, Izquierda-Derecha, Adentro-Afuera
- Fuerza de retención

* FREE FLAP 3.15 con regulador de ángulo de apertura de 90° a 107°.

HÄFELE

# TABLAS PARA CÁLCULO DE PESO DE PUERTA

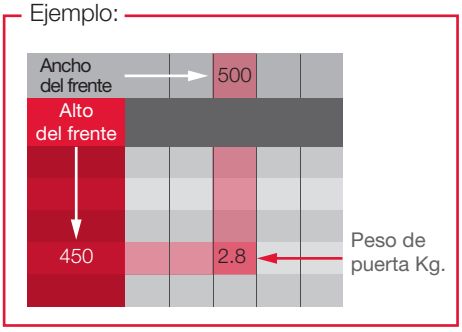


• Marco de aluminio con vidrio de 4 mm

| Ancho del frente | 400 | 450 | 500 | 550 | 600 | 700 | 800 | 900 | 1000 | 1200 | 1500 | 1800 |
|---|---|---|---|---|---|---|---|---|---|---|---|---|
| Alto del frente | Peso de puerta Kg. | | | | | | | | | | | |
| 300 | 1.6 | 1.8 | 2 | 2.2 | 2.4 | 2.7 | 3.1 | 3.5 | 3.8 | 4.6 | 5.7 | 6.8 |
| 350 | 1.9 | 2.1 | 2.3 | 2.5 | 2.7 | 3.1 | 3.5 | 4 | 4.4 | 5.2 | 6.5 | 7.7 |
| 400 | 2.1 | 2.3 | 2.6 | 2.8 | 3 | 3.5 | 4 | 4.4 | 4.9 | 5.9 | 7.3 | 8.7 |
| 450 | 2.3 | 2.6 | 2.8 | 3.1 | 3.4 | 3.9 | 4.4 | 4.9 | 5.5 | 6.5 | 8.1 | 9.6 |
| 500 | 2.6 | 2.8 | 3.1 | 3.4 | 3.7 | 4.3 | 4.8 | 5.4 | 6 | 7.1 | 8.8 | 10.6 |
| 550 | 2.8 | 3.1 | 3.4 | 3.7 | 4 | 4.7 | 5.3 | 5.9 | 6.5 | 7.8 | 9.6 | 11.5 |
| 600 | 3 | 3.4 | 3.7 | 4 | 4.4 | 5 | 5.7 | 6.4 | 7.1 | 8.4 | 10.4 | 12.4 |
| 650 | 3.3 | 3.6 | 4 | 4.3 | 4.7 | 5.4 | 6.2 | 6.9 | 7.6 | 9 | 11.2 | 13.4 |
| 700 | 3.5 | 3.9 | 4.3 | 4.7 | 5 | 5.8 | 6.6 | 7.4 | 8.1 | 9.7 | 12 | 14.3 |
| 750 | 3.7 | 4.1 | 4.6 | 5 | 5.4 | 6.2 | 7 | 7.8 | 8.7 | 10.3 | 12.8 | 15.2 |
| 800 | 4 | 4.4 | 4.8 | 5.3 | 5.7 | 6.6 | 7.5 | 8.3 | 9.2 | 10.9 | 13.6 | 16.2 |
| 850 | 4.2 | 4.7 | 5.1 | 5.6 | 6.1 | 7 | 7.9 | 8.8 | 9.7 | 11.6 | 14.3 | 17.1 |
| 900 | 4.4 | 4.9 | 5.4 | 5.9 | 6.4 | 7.4 | 8.3 | 9.3 | 10.3 | 12.2 | 15.1 | 18 |
| 950 | 4.7 | 5.2 | 5.7 | 6.2 | 6.7 | 7.7 | 8.8 | 9.8 | 10.8 | 12.8 | 15.9 | 19 |
| 1000 | 4.9 | 5.5 | 6 | 6.5 | 7.1 | 8.1 | 9.2 | 10.3 | 11.3 | 13.5 | 16.7 | 19.9 |
| 1040 | 5.1 | 5.7 | 6.2 | 6.8 | 7.3 | 8.4 | 9.5 | 10.7 | 11.8 | 14 | 17.3 | 20.7 |

• Panel MDF de 16 mm

| Ancho del frente | 400 | 450 | 500 | 550 | 600 | 700 | 800 | 900 | 1000 | 1200 | 1500 | 1800 |
|---|---|---|---|---|---|---|---|---|---|---|---|---|
| Alto del frente | Peso de puerta Kg. | | | | | | | | | | | |
| 300 | 1.5 | 1.6 | 1.8 | 2 | 2.2 | 2.6 | 2.9 | 3.3 | 3.6 | 4.4 | 5.5 | 6.6 |
| 350 | 1.7 | 1.9 | 2.1 | 2.3 | 2.6 | 3 | 3.4 | 3.8 | 4.3 | 5.1 | 6.4 | 7.7 |
| 400 | 1.9 | 2.2 | 2.4 | 2.7 | 2.9 | 3.4 | 3.9 | 4.4 | 4.9 | 5.8 | 7.3 | 8.8 |
| 450 | 2.2 | 2.5 | 2.7 | 3 | 3.3 | 3.8 | 4.4 | 4.9 | 5.5 | 6.6 | 8.2 | 9.8 |
| 500 | 2.4 | 2.7 | 3 | 3.3 | 3.6 | 4.3 | 4.9 | 5.5 | 6.1 | 7.3 | 9.1 | 10.9 |
| 550 | 2.7 | 3 | 3.3 | 3.7 | 4 | 4.7 | 5.4 | 6 | 6.7 | 8 | 10 | 12 |
| 600 | 2.9 | 3.3 | 3.6 | 4 | 4.4 | 5.1 | 5.8 | 6.6 | 7.3 | 8.8 | 10.9 | 13.1 |
| 650 | 3.2 | 3.6 | 4 | 4.3 | 4.7 | 5.5 | 6.3 | 7.1 | 7.9 | 9.5 | 11.9 | 14.2 |
| 700 | 3.4 | 3.8 | 4.3 | 4.7 | 5.1 | 6 | 6.8 | 7.7 | 8.5 | 10.2 | 12.8 | 15.3 |
| 750 | 3.6 | 4.1 | 4.6 | 5 | 5.5 | 6.4 | 7.3 | 8.2 | 9.1 | 10.9 | 13.7 | 16.4 |
| 800 | 3.9 | 4.4 | 4.9 | 5.4 | 5.8 | 6.8 | 7.8 | 8.8 | 9.7 | 11.7 | 14.6 | 17.5 |
| 850 | 4.1 | 4.7 | 5.2 | 5.7 | 6.2 | 7.2 | 8.3 | 9.3 | 10.3 | 12.4 | 15.5 | 18.6 |
| 900 | 4.4 | 4.9 | 5.5 | 6 | 6.6 | 7.7 | 8.8 | 9.8 | 10.9 | 13.1 | 16.4 | 19.7 |
| 950 | 4.6 | 5.2 | 5.8 | 6.4 | 6.9 | 8.1 | 9.2 | 10.4 | 11.6 | 13.9 | 17.3 | 20.8 |
| 1000 | 4.9 | 5.5 | 6.1 | 6.7 | 7.3 | 8.5 | 9.7 | 10.9 | 12.2 | 14.6 | 18.2 | 21.9 |
| 1040 | 5.1 | 5.7 | 6.3 | 7 | 7.6 | 8.9 | 10.1 | 11.4 | 12.6 | 15.2 | 19 | 22.8 |

• Panel MDF de 19 mm

| Ancho del frente | 400 | 450 | 500 | 550 | 600 | 700 | 800 | 900 | 1000 | 1200 | 1500 | 1800 |
|---|---|---|---|---|---|---|---|---|---|---|---|---|
| Alto del frente | Peso de puerta Kg. | | | | | | | | | | | |
| 300 | 1.7 | 1.9 | 2.2 | 2.4 | 2.6 | 3 | 3.5 | 3.9 | 4.3 | 5.2 | 6.5 | 7.8 |
| 350 | 2 | 2.3 | 2.5 | 2.8 | 3 | 3.5 | 4 | 4.5 | 5.1 | 6.1 | 7.6 | 9.1 |
| 400 | 2.3 | 2.6 | 2.9 | 3.2 | 3.5 | 4 | 4.6 | 5.2 | 5.8 | 6.9 | 8.7 | 10.4 |
| 450 | 2.6 | 2.9 | 3.2 | 3.6 | 3.9 | 4.5 | 5.2 | 5.8 | 6.5 | 7.8 | 9.7 | 11.7 |
| 500 | 2.9 | 3.2 | 3.6 | 4 | 4.3 | 5.1 | 5.8 | 6.5 | 7.2 | 8.7 | 10.8 | 13 |
| 550 | 3.2 | 3.6 | 4 | 4.4 | 4.8 | 5.6 | 6.4 | 7.1 | 7.9 | 9.5 | 11.9 | 14.3 |
| 600 | 3.5 | 3.9 | 4.3 | 4.8 | 5.2 | 6.1 | 6.9 | 7.8 | 8.7 | 10.4 | 13 | 15.6 |
| 650 | 3.8 | 4.2 | 4.7 | 5.2 | 5.6 | 6.6 | 7.5 | 8.4 | 9.4 | 11.3 | 14.1 | 16.9 |
| 700 | 4 | 4.5 | 5.1 | 5.6 | 6.1 | 7.1 | 8.1 | 9.1 | 10.1 | 12.1 | 15.2 | 18.2 |
| 750 | 4.3 | 4.9 | 5.4 | 6 | 6.5 | 7.6 | 8.7 | 9.7 | 10.8 | 13 | 16.2 | 19.5 |
| 800 | 4.6 | 5.2 | 5.8 | 6.4 | 6.9 | 8.1 | 9.2 | 10.4 | 11.6 | 13.9 | 17.3 | 20.8 |
| 850 | 4.9 | 5.5 | 6.1 | 6.8 | 7.4 | 8.6 | 9.8 | 11 | 12.3 | 14.7 | 18.4 | 22.1 |
| 900 | 5.2 | 5.8 | 6.5 | 7.1 | 7.8 | 9.1 | 10.4 | 11.7 | 13 | 15.6 | 19.5 | 23.4 |
| 950 | 5.5 | 6.2 | 6.9 | 7.5 | 8.2 | 9.6 | 11 | 12.3 | 13.7 | 16.5 | 20.6 | 24.7 |
| 1000 | 5.8 | 6.5 | 7.2 | 7.9 | 8.7 | 10.1 | 11.6 | 13 | 14.4 | 17.3 | 21.7 | 26 |
| 1040 | 6 | 6.8 | 7.5 | 8.3 | 9 | 10.5 | 12 | 13.5 | 15 | 18 | 22.5 | 27 |

• Tablero aglomerado de 16 mm

| Ancho del frente | 400 | 450 | 500 | 550 | 600 | 700 | 800 | 900 | 1000 | 1200 | 1500 | 1800 |
|---|---|---|---|---|---|---|---|---|---|---|---|---|
| Alto del frente | Peso de puerta Kg. | | | | | | | | | | | |
| 300 | 1.3 | 1.5 | 1.6 | 1.8 | 2 | 2.3 | 2.6 | 2.9 | 3.3 | 3.9 | 4.9 | 5.9 |
| 350 | 1.5 | 1.7 | 1.9 | 2.1 | 2.3 | 2.7 | 3 | 3.4 | 3.8 | 4.6 | 5.7 | 6.9 |
| 400 | 1.7 | 2 | 2.2 | 2.4 | 2.6 | 3 | 3.5 | 3.9 | 4.4 | 5.2 | 6.5 | 7.8 |
| 450 | 2 | 2.2 | 2.4 | 2.7 | 2.9 | 3.4 | 3.9 | 4.4 | 4.9 | 5.9 | 7.3 | 8.8 |
| 500 | 2.2 | 2.4 | 2.7 | 3 | 3.3 | 3.8 | 4.4 | 4.9 | 5.4 | 6.5 | 8.2 | 9.8 |
| 550 | 2.4 | 2.7 | 3 | 3.3 | 3.6 | 4.2 | 4.8 | 5.4 | 6 | 7.2 | 9 | 10.8 |
| 600 | 2.6 | 2.9 | 3.3 | 3.6 | 3.9 | 4.6 | 5.2 | 5.9 | 6.5 | 7.8 | 9.8 | 11.8 |
| 650 | 2.8 | 3.2 | 3.5 | 3.9 | 4.2 | 5 | 5.7 | 6.4 | 7.1 | 8.5 | 10.6 | 12.7 |
| 700 | 3 | 3.4 | 3.8 | 4.2 | 4.6 | 5.3 | 6.1 | 6.9 | 7.6 | 9.1 | 11.4 | 13.7 |
| 750 | 3.3 | 3.7 | 4.1 | 4.5 | 4.9 | 5.7 | 6.5 | 7.3 | 8.2 | 9.8 | 12.2 | 14.7 |
| 800 | 3.5 | 3.9 | 4.4 | 4.8 | 5.2 | 6.1 | 7 | 7.8 | 8.7 | 10.4 | 13.1 | 15.7 |
| 850 | 3.7 | 4.2 | 4.6 | 5.1 | 5.5 | 6.5 | 7.4 | 8.3 | 9.2 | 11.1 | 13.9 | 16.6 |
| 900 | 3.9 | 4.4 | 4.9 | 5.4 | 5.9 | 6.9 | 7.8 | 8.8 | 9.8 | 11.8 | 14.7 | 17.6 |
| 950 | 4.1 | 4.7 | 5.2 | 5.7 | 6.2 | 7.2 | 8.3 | 9.3 | 10.3 | 12.4 | 15.5 | 18.6 |
| 1000 | 4.4 | 4.9 | 5.4 | 6 | 6.5 | 7.6 | 8.7 | 9.8 | 10.9 | 13.1 | 16.3 | 19.6 |
| 1040 | 4.5 | 5.1 | 5.7 | 6.2 | 6.8 | 7.9 | 9.1 | 10.2 | 11.3 | 13.6 | 17 | 20.4 |

• Tablero aglomerado de 19 mm

| Ancho del frente | 400 | 450 | 500 | 550 | 600 | 700 | 800 | 900 | 1000 | 1200 | 1500 | 1800 |
|---|---|---|---|---|---|---|---|---|---|---|---|---|
| Alto del frente | Peso de puerta Kg. | | | | | | | | | | | |
| 300 | 1.6 | 1.7 | 1.9 | 2.1 | 2.3 | 2.7 | 3.1 | 3.5 | 3.9 | 4.7 | 5.8 | 7 |
| 350 | 1.8 | 2 | 2.3 | 2.5 | 2.7 | 3.2 | 3.6 | 4.1 | 4.5 | 5.4 | 6.8 | 8.1 |
| 400 | 2.1 | 2.3 | 2.6 | 2.8 | 3.1 | 3.6 | 4.1 | 4.7 | 5.2 | 6.2 | 7.8 | 9.3 |
| 450 | 2.3 | 2.6 | 2.9 | 3.2 | 3.5 | 4.1 | 4.7 | 5.2 | 5.8 | 7 | 8.7 | 10.5 |
| 500 | 2.6 | 2.9 | 3.2 | 3.6 | 3.9 | 4.5 | 5.2 | 5.8 | 6.5 | 7.8 | 9.7 | 11.6 |
| 550 | 2.8 | 3.2 | 3.6 | 3.9 | 4.3 | 5 | 5.7 | 6.4 | 7.1 | 8.5 | 10.7 | 12.8 |
| 600 | 3.1 | 3.5 | 3.9 | 4.3 | 4.7 | 5.4 | 6.2 | 7 | 7.8 | 9.3 | 11.6 | 14 |
| 650 | 3.4 | 3.8 | 4.2 | 4.6 | 5 | 5.9 | 6.7 | 7.6 | 8.4 | 10.1 | 12.6 | 15.1 |
| 700 | 3.6 | 4.1 | 4.5 | 5 | 5.4 | 6.3 | 7.2 | 8.1 | 9 | 10.9 | 13.6 | 16.3 |
| 750 | 3.9 | 4.4 | 4.8 | 5.3 | 5.8 | 6.8 | 7.8 | 8.7 | 9.7 | 11.6 | 14.5 | 17.4 |
| 800 | 4.1 | 4.7 | 5.2 | 5.7 | 6.2 | 7.2 | 8.3 | 9.3 | 10.3 | 12.4 | 15.5 | 18.6 |
| 850 | 4.4 | 4.9 | 5.5 | 6 | 6.6 | 7.7 | 8.8 | 9.9 | 11 | 13.2 | 16.5 | 19.8 |
| 900 | 4.7 | 5.2 | 5.8 | 6.4 | 7 | 8.1 | 9.3 | 10.5 | 11.6 | 14 | 17.4 | 20.9 |
| 950 | 4.9 | 5.5 | 6.1 | 6.8 | 7.4 | 8.6 | 9.8 | 11 | 12.3 | 14.7 | 18.5 | 22.1 |
| 1000 | 5.2 | 5.8 | 6.5 | 7.1 | 7.8 | 9 | 10.3 | 11.6 | 12.9 | 15.5 | 19.4 | 23.3 |
| 1040 | 5.4 | 6 | 6.7 | 7.4 | 8.1 | 9.4 | 10.7 | 12.1 | 13.4 | 16.1 | 20.2 | 24.2 |

# SISTEMAS DUO Y DUO FORTE

## HERRAJES PARA PUERTAS ABATIBLES Y ELEVABLES CON MÁXIMAS OPCIONES

- Para puerta elevable y función de compás.
- Duo standard para altura de puerta hasta 500 mm.
- Duo Forte para alturas de puerta de hasta 700 mm.
- 3 variantes de color: níquel, blanco y negro.
- Poca necesidad de espacio en el módulo (min. 172 mm de profundidad X 25 mm de ancho).
- Apertura con multiposición, fuerza ajustable.

> **Configuración de Sistema Duo,** para altura de puerta de hasta 500 mm.

+

=

> Bisagra Bidimensional 311.90.507 ó
> Bisagra de Cierre Suave 315.07.023

> **Configuración de Sistema Duo Forte,** para altura de puerta de hasta 700 mm.

+

=

> Bisagra Bidimensional 311.90.507 ó
> Bisagra de Cierre Suave 315.07.023

Medidas en mm.

## Pistón de gas para puertas elevables

- Materiales: Acero
- Acabado: Niquelado
- Probado 100, 000 ciclos.
- Con soportes para atornillar, fijación sin herramienta.
- Ángulos de apertura: 75°, 90° y 110°.
- Se puede instalar a la izquierda o a la derecha.

| Fuerza de muelle N | N° de Cat. |
|---|---|
| 80 | 373.82.002 |
| 100 | 373.82.003 |
| 120 | 373.82.004 |
| 150 | 373.82.005 |

> **Incluye:** tornillos de instalación, brackets para madera y aluminio.

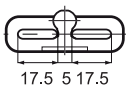


Bracket para puerta

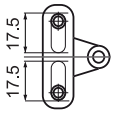


Bracket para aluminio

Bracket redondo

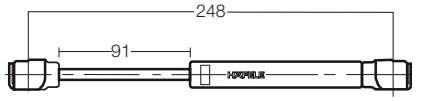


## Juego completo Duo/Duo Forte,

- Para puertas de madera o con marco de aluminio, con fuerza de muelle ajustable.
- Ángulo de apertura: 75°, 90° ó 110°.
- Material: Soporte: Fundición de zinc inyectado, Escuadra para atornillar: Acero
- Acabado: Niquelado
- Modelo: Con función de cierre automático.
- Fijación: Aplicable a la derecha y a la izquierda.
- Montaje: Sin herramientas (sistema clip).
- Distancia desde el borde: 37 mm
- Función de multiposición: La puerta se mantiene en cualquier posición.
- Función de frenado: La puerta se retiene en la posición superior, ejerciendo una ligera presión la puerta cede de nuevo.
- Ajustes: Regulación del efecto de retención o de frenado mediante ajuste del tornillo regulador con llave Allen de 4mm (008.28.242).

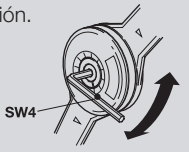

> Respetar la profundidad mínima de montaje.
> Duo:135mm, Duo forte:175mm

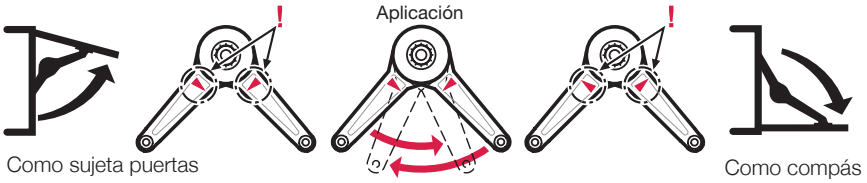


### > Indicaciones de montaje: Duo

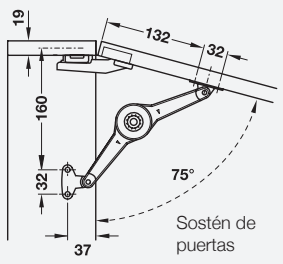


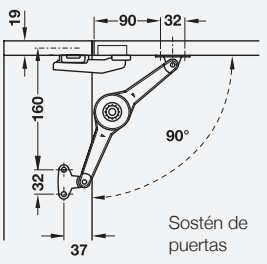


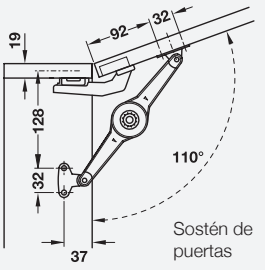


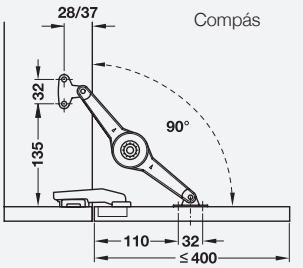


### > Indicaciones de montaje: Duo Forte

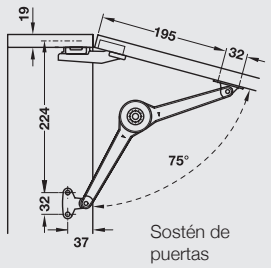


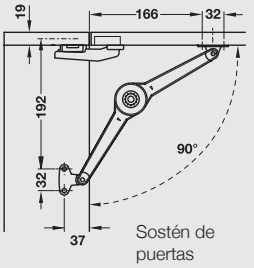


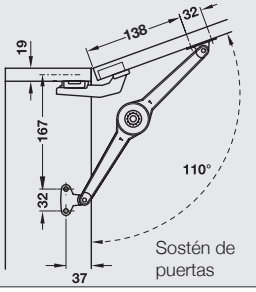


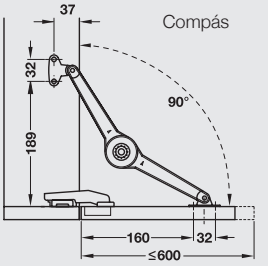


Medidas en mm.



Realice sus pedidos al 01 800 801 3000 lada sin costo / www.hafele.com.mx

## Juego completo Duo

Valores orientativos para el peso máximo de las puertas elevables

| Altura de la puerta mm | Peso máx. en kg de las puertas | | | |
|---|---|---|---|---|
| | Multiposición | | Cierre con frenado | |
| | 1 Brazo | 2 Brazos | 1 Brazo | 2 Brazos |
| Para ángulo de apertura de 75° | | | | |
| 200 | 9.0 | 15.0 | 11.5 | 15.0 |
| 250 | 7.0 | 15.0 | 9.0 | 15.0 |
| 300 | 6.0 | 12.0 | 7.5 | 15.0 |
| 350 | 5.0 | 10.0 | 6.5 | 13.0 |
| 400 | 4.5 | 9.0 | 6.0 | 11.5 |
| 450 | 4.0 | 8.0 | 5.0 | 10.0 |
| 500 | 3.5 | 7.0 | 4.5 | 9.0 |
| Para ángulo de apertura de 90° | | | | |
| 200 | 7.5 | 15.0 | 9.5 | 15.0 |
| 250 | 6.0 | 12.0 | 7.5 | 15.0 |
| 300 | 5.0 | 10.0 | 6.0 | 13.0 |
| 350 | 4.0 | 8.5 | 5.5 | 11.0 |
| 400 | 3.5 | 7.0 | 5.0 | 10.0 |
| 450 | 3.5 | 6.5 | 4.0 | 8.5 |
| 500 | 3.0 | 6.0 | 4.0 | 8.0 |
| Para ángulo de apertura de 110° | | | | |
| 200 | 6.0 | 12.0 | 8.0 | 15.0 |
| 250 | 5.0 | 9.5 | 6.0 | 12.0 |
| 300 | 4.0 | 8.0 | 5.0 | 10.0 |
| 350 | 3.0 | 7.0 | 4.0 | 9.0 |
| 400 | 3.0 | 6.0 | 4.0 | 7.5 |
| 450 | 2.5 | 5.0 | 3.5 | 7.0 |
| 500 | 2.0 | 5.0 | 3.0 | 6.0 |

> Posibilidad de ajuste

* Ajuste en altura ±2 mm

* Ajuste lateral +3/-1mm

Ajuste de inclinación ± 1,5 mm

Ajuste de fuerza de retención

* El ajuste es mediante la bisagra bidimensional.

| Acabado | Distancia hasta el borde | Nº de cat. |
|---|---|---|
| Para puertas de madera o con marco de aluminio desde 45mm | | |
| Niquelado | 37 mm | 373.66.612 |
| Blanco | 37 mm | 373.66.262 |
| Negro | 37 mm | 373.66.212 |

**Empaque:** 1 juego; 1 brazo, 1 bracket (costado), 1 bracket (puerta) e Instrucciones de montaje.

| Acabado | Distancia hasta el borde | Nº de cat. |
|---|---|---|
| Niquelado | 37 mm | 483.05.144 |

**Empaque:** Bolsa con 1 juego; 1 brazo, 1 bracket (costado), 1 bracket (puerta) e Instrucciones de montaje.

NUEVO EMBOLSADO

## Juego completo Duo Forte

Valores orientativos para el peso máximo de las puertas elevables

| Altura de la puerta mm | Peso máx. en kg de las puertas | | | |
|---|---|---|---|---|
| | Multiposición | | Cierre con frenado | |
| | 1 Brazo | 2 Brazos | Brazo | 2 Brazos |
| Para ángulo de apertura de 75° | | | | |
| 200 | 14.0 | 15.0 | 15.0 | 15.0 |
| 250 | 11.5 | 15.0 | 15.0 | 15.0 |
| 300 | 9.0 | 15.0 | 12.0 | 15.0 |
| 350 | 8.0 | 15.0 | 11.0 | 15.0 |
| 400 | 7.0 | 14.0 | 9.0 | 15.0 |
| 450 | 6.0 | 12.5 | 8.0 | 15.0 |
| 500 | 5.5 | 11.0 | 7.0 | 15.0 |
| 550 | 5.0 | 10.0 | 6.5 | 13.0 |
| 600 | 5.0 | 9.5 | 6.0 | 12.0 |
| 650 | 4.0 | 8.5 | 5.5 | 11.0 |
| 700 | 4.0 | 8.0 | 5.0 | 10.5 |
| Para ángulo de apertura de 90° | | | | |
| 200 | 12.5 | 15.0 | 15.0 | 15.0 |
| 250 | 9.5 | 15.0 | 12.0 | 15.0 |
| 300 | 8.0 | 15.0 | 10.0 | 15.0 |
| 350 | 7.0 | 13.5 | 9.0 | 15.0 |
| 400 | 6.0 | 12.0 | 8.0 | 15.0 |
| 450 | 5.0 | 11.0 | 7.0 | 14.0 |
| 500 | 5.0 | 9.5 | 6.0 | 12.0 |
| 550 | 4.0 | 8.5 | 5.5 | 11.0 |
| 600 | 4.0 | 8.0 | 5.0 | 10.0 |
| 650 | 3.5 | 7.0 | 5.0 | 9.5 |
| 700 | 3.0 | 7.0 | 4.0 | 9.0 |
| Para ángulo de apertura de 110° | | | | |
| 200 | 9.5 | 15.0 | 12.5 | 15.0 |
| 250 | 7.5 | 15.0 | 10.0 | 15.0 |
| 300 | 6.5 | 12.5 | 8.0 | 15.0 |
| 350 | 5.5 | 11.0 | 7.0 | 14.0 |
| 400 | 4.5 | 9.5 | 6.0 | 12.5 |
| 450 | 4.0 | 8.5 | 5.5 | 11.0 |
| 500 | 4.0 | 7.5 | 5.0 | 10.0 |
| 550 | 3.5 | 7.0 | 4.0 | 9.0 |
| 600 | 3.0 | 6.0 | 4.0 | 8.0 |
| 650 | 3.0 | 5.5 | 4.0 | 7.5 |
| 700 | 3.0 | 5.0 | 3.5 | 7.0 |

| Acabado | Distancia hasta el borde | Nº de cat. |
|---|---|---|
| Para puertas de madera o con marco de aluminio desde 45mm | | |
| Niquelado | 37 mm | 373.66.632 |
| Blanco | 37 mm | 373.66.372 |
| Negro | 37 mm | 373.66.312 |

**Empaque:** 1 pieza

> **Incluye:** 1 brazo, 1 bracket (costado), 1 bracket (puerta) e Instrucciones de montaje.

Medidas en mm.

# SISTEMAS FREE FLAP H 1.5

## HERRAJES PARA PUERTAS ABATIBLES Y ELEVABLES CON MÁXIMAS OPCIONES

NUEVO

> Versión totalmente de plástico en color blanco o gris.

Multifuncional

- Proporciona una funcionalidad versátil para puertas con o sin jaladeras: cambiando la posición de montaje y en combinación de componentes adicionales.
- Montaje en uno o en los dos costados del mueble (dependiendo del ancho y el peso de la puerta).
- Se puede utilizar en combinación con bisagras bidimensionales estándar de 110° (bisagras push o amortiguadas por cierre suave).

> Configuración de Free Flap H 1.5

+

> Bisagra Bidimensional 311.90.507 ó Bisagra de Cierre Suave 315.07.023

=

Medidas en mm.

## Free flap H 1.5

Para puertas hechas de madera, cristal o con marco de aluminio.

Multifuncional

- Elegante brazo adecuado para muebles de alacena.
- Proporciona una funcionalidad versátil para puertas con o sin jaladeras: cambiando la posición de montaje y en combinación de componentes adicionales.
- Montaje en uno o en los dos costados del mueble (dependiendo del ancho y el peso de la puerta).
- Se puede utilizar en combinación con bisagras bidimensionales estándar de 110° (bisagras push o amortiguadas por cierre suave).

Fácil de instalar

- La instalación es sencilla, lógica y sin necesidad de herramientas.
- La fuerza de soporte (multiposición) se puede ajustar individualmente para adaptarse al peso respectivo y a la función requerida de la puerta.

### • Elección de color de acuerdo a la capacidad de carga.

> Tuerca de ajuste en colores diferentes para diferenciar entre los modelos.

> A (gris), B (beige), C (blanco) y D (negro).

### • Versiones del producto y color

> Versión totalmente de plástico en color blanco o gris.

> Carcasa de plástico en color blanco o gris, con brazo de apoyo metálico o plástico.

### • Sistema de fijación rápida

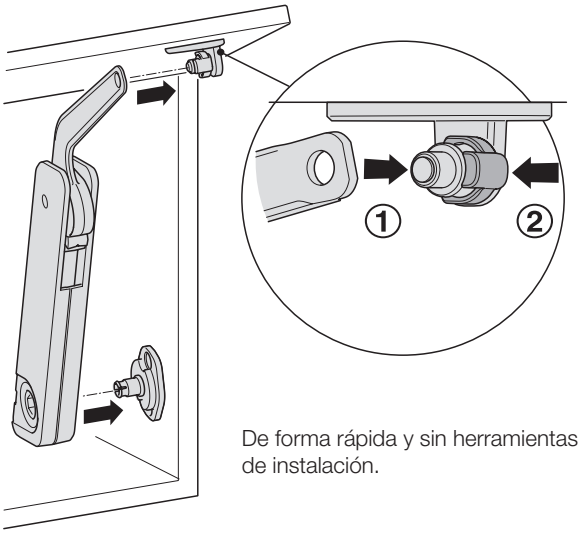


De forma rápida y sin herramientas de instalación.

### • Facilidad de ajuste para la puerta

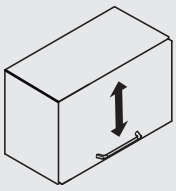

• Ajuste de altura

• Ajuste lateral

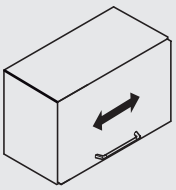

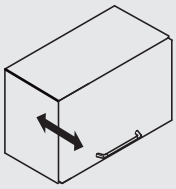

• Ajuste del ángulo de inclinación

> El ajuste es mediante la bisagra bidimensional.

### • Para ajustar la fuerza de fijación, utilice una llave hexagonal SW10

(No. de artículo 235.79.301)

> **Nota:** Utilice la posición 1-8 para ajustar la fuerza de soporte. Utilice la posición 9-12 para re-ajustar la puerta (si es necesario).

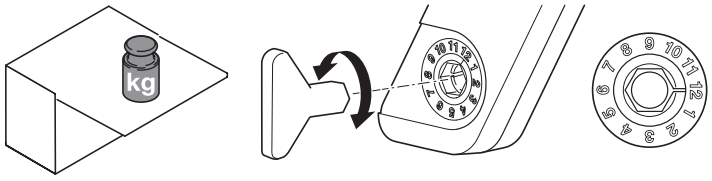


Medidas en mm.

## Opciones de aplicación

### Versión de montaje estándar para la apertura asistida de la puerta

• Para puertas con jaladera

1 > Para las puertas con jaladera.

2 > Retención de puerta de forma confiable en cualquier posición.

3 > Se reduce la fuerza manual requerida para abrir la puerta por medio del ajuste de movimiento asistido.

4 > Utilizado en combinación de bisagra bidimensional de 110° ó con bisagra de cierre suave.

### Requerimiento de espacio en los laterales y distancia del panel lateral

Para la puerta, el soporte se atornilla para poder utilizarse con las 3 opciones de apertura (75°, 90° y 110°).

Distancia del panel lateral

**S** = Espesor del costado **+** 19.5 mm.

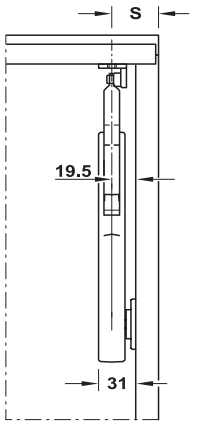


**Diagrama de instalación bracket puerta**

### Versión de montaje con apertura táctil (push) para abrir la tapa ligeramente, con retención (alto) en cualquier posición.

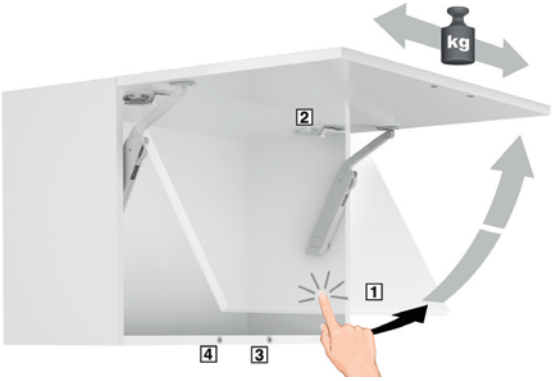


• Para puertas sin jaladera

1 > Un suave empujón abre ligeramente la puerta, entonces se puede abrir y cerrar completamente de nuevo con la mano. La puerta se mantiene en cualquier posición.

2 > Para su uso en combinación con bisagras bidimensionales de push.

3 > Se mantiene cerrada por el broche magnético y la contra-placa que se encuentra en la puerta.

### Versión de montaje con apertura automática completa

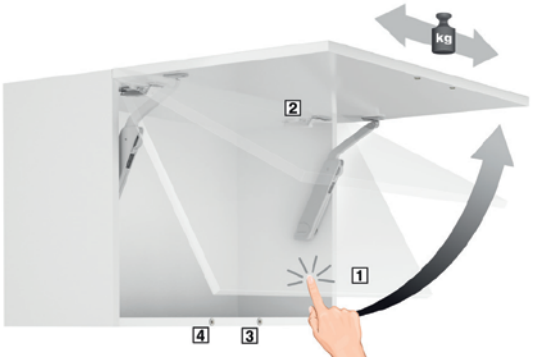


1 > Con una ligera presión en la parte frontal se abre la puerta completamente hasta la posición final.

2 > Para su uso en combinación con bisagras bidimensionales de push.

3 > Se mantiene cerrada por el broche magnético y la contra-placa que se encuentra en la puerta.

## Aplicación para montaje estándar para la apertura asistida de la puerta

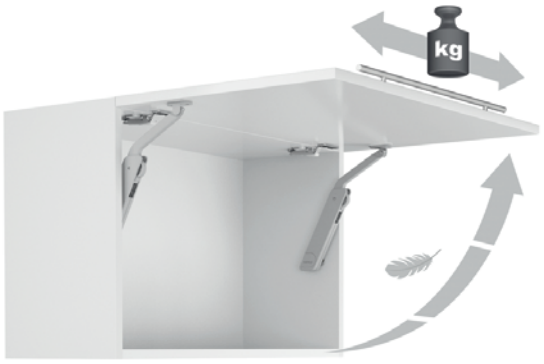


- Medidas de montaje y tabla de valores de acuerdo a las dimensiones y peso de la puerta.
- Use dos piezas Free flap H 1.5, para el mueble de 600 mm o más de ancho.
- Las especificaciones de peso en la tabla de mediciones cuando se usan 2 brazos, se duplica el valor.
- Para su uso en combinación con bisagras bidimensionales de 110° con o sin mecanismo integrado de cierre suave.

### Ángulo de apertura 75°

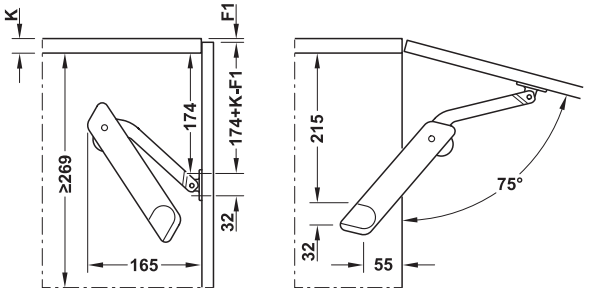


| Altura del gabinete mm | Peso de la puerta KG | | |
|---|---|---|---|
| | Modelo A | Modelo B | Modelo C |
| 350 | 2.6-4.2 | 3.8-6.5 | 6.2-10.9 |
| 400 | 2.3-3.3 | 3.0-5.8 | 5.6-10.2 |
| 450 | 2.2-3.1 | 2.7-4.6 | 5.5-9.7 |
| 500 | 1.7-2.8 | 2.3-4.6 | 4.6-8.5 |
| 550 | 1.6-2.6 | 2.2-4.2 | 4.1-6.6 |
| 600 | 1.2-2.3 | 2.1-3.9 | 3.9-6.0 |

### Ángulo de apertura 90°

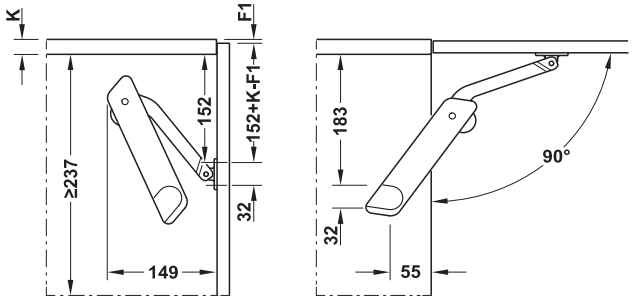


| Altura del gabinete mm | Peso de la puerta KG | | |
|---|---|---|---|
| | Modelo A | Modelo B | Modelo C |
| 275 | 2.8-3.8 | 3.5-6.0 | 5.8-10.5 |
| 300 | 2.2-3.4 | 3.3-5.7 | 5.2-9.0 |
| 350 | 2.1-2.9 | 2.7-4.9 | 4.8-8.0 |
| 400 | 1.6-2.3 | 2.3-4.6 | 4.3-7.9 |
| 450 | 1.3-2.2 | 2.0-3.8 | 3.8-6.3 |
| 500 | 1.2-2.0 | 1.7-3.4 | 3.4-6.0 |
| 550 | 1.2-1.9 | 1.7-3.0 | 3.0-5.1 |
| 600 | 0.9-1.6 | 1.6-3.0 | 3.0-4.7 |

### Ángulo de apertura 110°

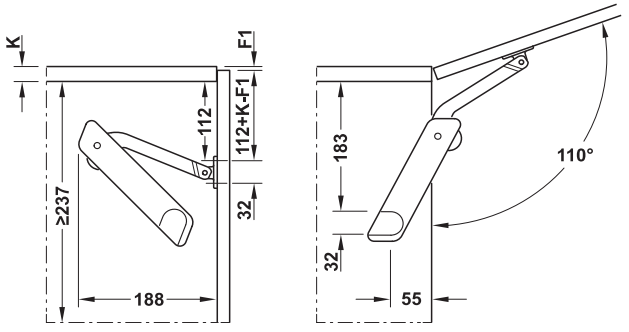


F1 > 2 mm

| Altura del gabinete mm | Peso de la puerta KG | | |
|---|---|---|---|
| | Modelo A | Modelo B | Modelo C |
| 275 | 1.9–2.8 | 2.6–4.3 | 4.2–7.1 |
| 300 | 1.1–2.4 | 2.4–4.1 | 4.0–7.0 |
| 350 | 1.1–2.1 | 2.1–3.7 | 3.6–6.4 |
| 400 | 1.1–1.7 | 1.7–3.2 | 3.2–5.5 |
| 450 | 1.0–1.6 | 1.6–2.8 | 2.8–5.5 |
| 500 | 1.0–1.4 | 1.3–2.5 | 2.5–4.5 |
| 550 | 0.8–1.3 | 1.3–2.2 | 2.2–3.9 |
| 600 | 0.7–1.2 | 1.2–2.2 | 2.2–4.3 |

Medidas en mm.

## Para montaje con apertura de push para abrir la puerta ligeramente, con alto en cualquier posición

- Medidas de montaje y tabla de valores de acuerdo a las dimensiones y peso de la puerta.
- Use dos piezas Free flap H1.5, para el mueble de 600 mm o más de ancho.
- Las especificaciones de peso en la tabla de mediciones se aplican a un Free flap H 1.5, cuando se usen 2 brazos, se duplica el valor.
- Para su uso en combinación con bisagras bidimensionales de push y broches magnéticos.
- Utilice seguro magnético en la puerta 356.06.460 / 461 y un imán adicional 356.06.470 / 471, en puertas mayores a 90 cm de ancho para sujetar la puerta en la posición de cerrado.

### Ángulo de apertura 75°

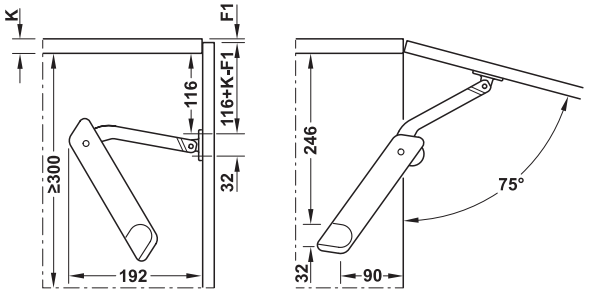


| Altura del gabinete mm | Peso de la puerta KG | | |
|---|---|---|---|
| | Model B | Model C | Model D |
| 350 | 4.6–5.3 | – | – |
| 400 | 3.2–4.8 | 4.3–7.0* | 5.5–8.0* |
| 450 | 2.5–4.0 | 4.0–6.3* | 5.0–7.6* |
| 500 | 2.2–3.5 | 3.5–5.4* | 4.7–7.3* |
| 550 | 2.0–3.3 | 2.6–5.1 | 4.0–6.9 |
| 600 | – | 2.6–4.7 | 3.6–6.3 |

* 356.06.460/461 + 356.06.470/471

### Ángulo de apertura 90°

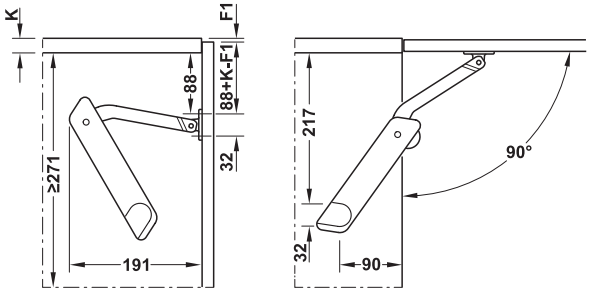


| Altura del gabinete mm | Peso de la puerta KG | | |
|---|---|---|---|
| | Modelo A | Modelo B | Modelo C |
| 350 | 2.4-4.2 | 3.4-5.2* | 4.7-6.9* |
| 400 | 1.5-3.2 | 3.1-4.9* | 3.9-5.6* |
| 450 | 1.5-2.6 | 2.6-4.2* | 3.6-5.4* |
| 500 | 1.4-2.4 | 2.4-3.6 | 3.4-5.0 |
| 550 | 1.3-2.1 | 1.9-3.2 | 2.6-4.6 |
| 600 | 1.3-1.9 | 1.8-3.1 | – |

* 356.06.460/461 + 356.06.470/471

### Ángulo de apertura 110°

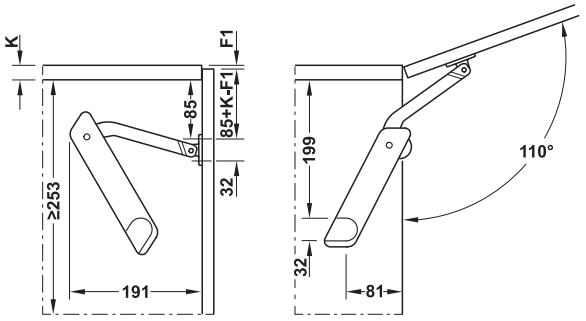


F1 > 2 mm

| Altura del gabinete mm | Peso de la puerta KG | | |
|---|---|---|---|
| | Modelo A | Modelo B | Modelo C |
| 300 | 2.0–3.6 | 2.8–5.3 | – |
| 350 | 2.0–3.4 | 2.7–4.6 | 3.6–5.6 |
| 400 | 1.8–2.9 | 2.6–3.9 | 3.5–5.0 |
| 450 | 1.4–2.2 | 2.2–3.7 | 2.9–4.4 |
| 500 | 1.3–2.2 | 2.0–3.4 | 2.6–3.7 |
| 550 | 1.0–1.8 | 1.6–3.2 | 2.3–3.9 |
| 600 | – | 1.5–2.7 | 2.2–3.4 |

Medidas en mm.



Realice sus pedidos al 01 800 801 3000 lada sin costo / www.hafele.com.mx

## Para montaje con apertura automática completa (Push)

- Medidas de montaje y tabla de valores de acuerdo a las dimensiones y peso de la puerta.
- Use dos piezas Free flap H.1.5, para el mueble de 600 mm o más de ancho.
- Las especificaciones de peso en la tabla de mediciones se aplican a una Free-flap H 1.5, cuando se usan 2 brazos se duplica el valor.
- Para su uso en combinación con bisagras bidimensional Duomatic y broches magnéticos.
- Utilice seguro magnético en la puerta 356.06.460 / 461 y un imán adicional 356.06.470 / 471 cuando la puerta sea mayor a 90 cms de ancho.

### Ángulo de apertura 75°

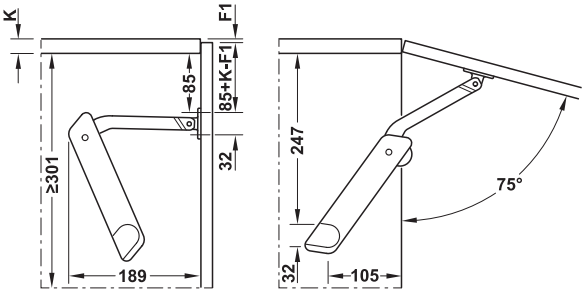


| Altura del gabinete mm | Peso de la puerta KG | | |
|---|---|---|---|
| | Model B | Model C | Model D |
| 350 | 2.6–3.6 | 3.1–5.3* | 4.7–6.6* |
| 400 | 2.3–3.1 | 3.1–5.1* | 4.3–6.6* |
| 450 | 1.8–2.6 | 2.6–4.0* | 3.6–5.6* |
| 500 | 1.6–2.3 | 2.3–3.6 | 3.3–4.9 |
| 550 | 1.5–2.1 | 2.1–3.6 | 3.1–4.6 |
| 600 | 1.4–2.0 | 2.0–3.2 | 2.7–4.2 |

* 356.06.460/461 + 356.06.470/471

### Ángulo de apertura 90°

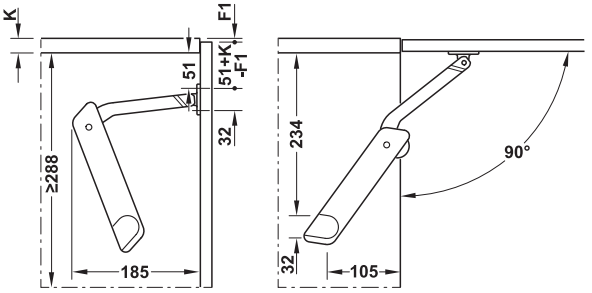


| Altura del gabinete mm | Peso de la puerta KG | | |
|---|---|---|---|
| | Modelo B | Modelo C | Modelo D |
| 350 | 1.7–2.5 | 2.1–3.2 | 3.0–4.0 |
| 400 | 1.3–1.9 | 1.9–3.0 | 2.8–4.0 |
| 450 | 1.1–1.5 | 1.5–2.6 | 2.2–3.2 |
| 500 | – | 1.4–2.4 | 2.0–2.9 |
| 550 | – | 1.3–2.2 | 1.8–2.8 |
| 600 | – | 1.3–1.7 | 1.5–2.5 |

### Ángulo de apertura 110°

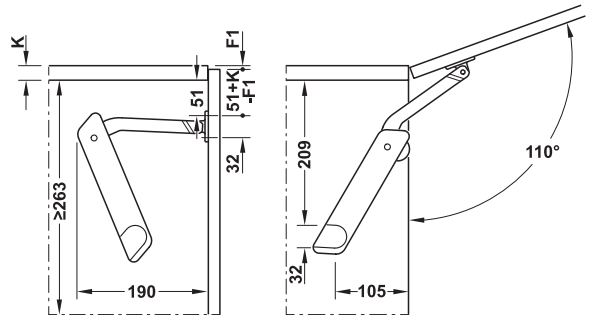


F1 > 2 mm

| Altura del gabinete mm | Peso de la puerta KG | | |
|---|---|---|---|
| | Modelo A | Modelo B | Modelo C |
| 300 | 1.5–2.1 | 2.1–3.0 | 2.7–4.1 |
| 350 | 1.5–2.1 | 1.9–2.7 | 2.6–3.7 |
| 400 | 1.1–1.5 | 1.5–2.5 | 2.2–3.5 |
| 450 | 1.0–1.3 | 1.3–2.3 | 2.0–2.9 |
| 500 | – | 1.2–1.7 | 1.6–2.7 |
| 550 | – | 1.2–1.7 | 1.5–2.3 |
| 600 | – | 1.2–1.5 | 1.3–2.1 |

Medidas en mm.

## Free flap H 1.5 Juego completo - Plástico con brazo metálico

Mano izquierda **L**
Mano derecha **R**

- Para las puertas hechas de madera o con marco de aluminio.
- Material: Carcasa, soporte para montaje, soporte roscado y llave hexagonal: Plástico, Brazo de apoyo: Aleación de zinc.
- Acabado/color: Carcasa y piezas montadas en superficie: gris ó blanco y Brazo de soporte metálico: Niquelado.
- Instalación: Puerta: sin herramientas, brackets: fijación por tornillo.
- Posibilidad de ajuste: Ajuste de fuerza de soporte (multiposición).

## Juego individual para aplicación a un lado

Utilice 2 Free flap H 1.5 cuando el ancho del gabinete sea de 600 mm o superior.

| Modelo | Montaje | Gris | Blanco |
|---|---|---|---|
| A | Derecha | 372.28.600 | 372.28.800 |
| | Izquierda | 372.28.601 | 372.28.801 |
| B | Derecha | 372.28.610 | 372.28.810 |
| | Izquierda | 372.28.611 | 372.28.811 |
| C | Derecha | 372.28.620 | 372.28.820 |
| | Izquierda | 372.28.621 | 372.28.821 |
| D | Derecha | 372.28.630 | 372.28.830 |
| | Izquierda | 372.28.631 | 372.28.831 |

Empaque: 1 pieza

> Incluye:

1 Tapa decorativa
1 Brazo Free H 1.5
1 Soporte roscado para la puerta.
1 llave hexagonal, SW10, de plástico.
1 Instructivo de instalación.

## Juego, para la aplicación de dos costados

Utilice 2 Free flap H 1.5 cuando el ancho del gabinete sea de 600 mm o superior.

| Modelo | Montaje | Gris | Blanco |
|---|---|---|---|
| A | Ambos lados | 372.28.500 | 372.28.700 |
| B | Ambos lados | 372.28.510 | 372.28.710 |
| C | Ambos lados | 372.28.520 | 372.28.720 |
| D | Ambos lados | 372.28.530 | 372.28.730 |

Empaque: 1 Juego

> Incluye:

2 Tapa decorativa
2 Brazo Free H 1.5
2 Soporte roscado para la puerta.
1 llave hexagonal, SW10, de plástico.
1 Instructivo de instalación.

Medidas en mm.



Realice sus pedidos al 01 800 801 3000 lada sin costo / www.hafele.com.mx

## Free flap H 1.5 Juego completo - Versión totalmente en plástico

Mano izquierda **L**
Mano derecha **R**

- Para puertas hechas de madera, o con marco de aluminio.
- Material: Carcasa, brackets y llave hexagonal: Plástico.
- Acabado/color: Gris ó Blanco
- Instalación: Puerta: sin herramientas, brackets: para fijación por tornillo.
- Posibilidad de ajuste: Ajuste de fuerza de sujeción.

## Juego individual para aplicación en un costado

Utilice 2 Free flap H 1.5 cuando el ancho del gabinete sea de 600 mm o superior.

| Modelo | Montaje | Gris | Blanco |
|---|---|---|---|
| A | Derecha | 372.39.600 | 372.39.800 |
| | Izquierda | 372.39.601 | 372.39.801 |
| B | Derecha | 372.39.610 | 372.39.810 |
| | Izquierda | 372.39.611 | 372.39.811 |
| C | Derecha | 372.39.620 | 372.39.820 |
| | Izquierda | 372.39.621 | 372.39.821 |
| D | Derecha | 372.39.630 | 372.39.830 |
| | Izquierda | 372.39.631 | 372.39.831 |

Empaque: 1 pieza

> Incluye:

1 Tapa decorativa
1 Brazo Free H 1.5
1 Soporte roscado para la puerta.
1 llave hexagonal, SW10, de plástico.
1 Instructivo de instalación.

## Juego, para la aplicación de dos costados.

Utilice 2 Free flap H 1.5 cuando el ancho del gabinete sea de 600 mm o superior.

| Modelo | Montaje | Gris | Blanco |
|---|---|---|---|
| A | Ambos lados | 372.39.500 | 372.39.700 |
| B | Ambos lados | 372.39.510 | 372.39.710 |
| C | Ambos lados | 372.39.520 | 372.39.720 |
| D | Ambos lados | 372.39.530 | 372.39.730 |

Empaque: 1 Juego

> Incluye:

2 Tapa decorativa
2 Brazo Free H 1.5
2 Soporte roscado para la puerta.
1 llave hexagonal, SW10, de plástico.
1 Instructivo de instalación.

Medidas en mm.

## Tapa - cubierta para ajuste de capacidad de carga.

| Montaje | Gris | Blanco |
|---|---|---|
| Derecha | 372.39.000 | 372.39.002 |
| Izquierda | 372.39.001 | 372.39.003 |

Empaque: 50 piezas

## Llave hexagonal SW10

| Material | Color | No. de Cat. |
|---|---|---|
| Plástico | Gris | 235.79.301 |

**Empaque:** 1000 o 1100 piezas

## Bracket costado

| Montaje | Gris | No. de Cat. |
|---|---|---|
| Ambos lados | 372.39.016 | 372.39.017 |

**Empaque:** 1000 o 1100 piezas

## Bracket para puerta

| Montaje | Gris | No. de Cat. |
|---|---|---|
| Ambos lados | 372.39.014 | 372.39.015 |

**Empaque:** 50 piezas

# SISTEMAS MAXI

## HERRAJES PARA PUERTAS ABATIBLES Y ELEVABLES CON MÁXIMAS OPCIONES

- Herraje de puerta compacto y robusto con diversidad de posibilidades.
- Apertura sin esfuerzos incluso de frentes pesados hasta 50 kg. 3 variantes de color: níquel, blanco y negro.
- Poca necesidad de espacio en el módulo (a partir de 184 mm de profundidad x 26 mm de ancho).

Opcional:

- Push-to-open: apretando sobre el frente este se abre por completo.
- Con retención multiposición y amortiguación de cierre opcional.
- Frentes especialmente anchos y pesados con jaladera: Con retención multiposición y amortiguación de cierre opcional.

> Configuración de Sistema Maxi

+

> Bisagra Bidimensional 311.90.507 ó Bisagra de Cierre Suave 315.07.023

=

> Configuración de Sistema Maxi Push

+

> Bisagra Bidimensional de PUSH 493.01.867

+

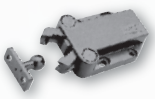

> Broche de presión 245.50.301

=

Medidas en mm.

## Maxi, para puertas de madera o con marco de aluminio

### Variantes de Modelo/opciones de montaje

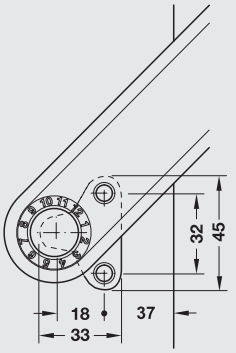


- Para puertas de una hoja de madera o marco de aluminio, con jaladera.
- Retiene la puerta en cualquier posición de forma segura o la desplaza suavemente hacia abajo.
- Ideal para puertas anchas y pesadas
- Con apoyo de mecanismo al abrir.

Maxi - distancia del borde 28/37 mm

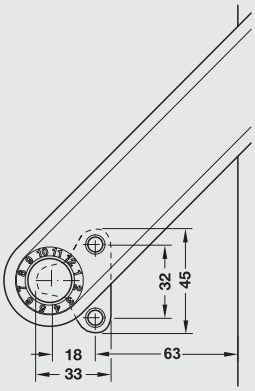


- Para puertas de una hoja de madera o con marco de aluminio, sin jaladera.
- Retiene la puerta en cualquier posición de forma segura o la desplaza suavemente hacia abajo.
- Apertura: presionando suavemente sobre la puerta, ésta se despega del imán abriendo con ángulo de apertura. Cierre: la puerta se cierra empujando sobre ésta retención: mediante un imán en el herraje de apertura y una contraplaca en la puerta.
- No es necesario instalar una jaladera.

Maxi apertura al contacto—distancia del borde 63 mm

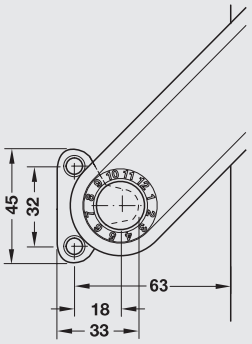


- Para puertas de una hoja de madera o con marco de aluminio, con jaladera.
- Girando la lengüeta atornillable 180° (lengüeta atornillable hacia delante) en sentido de la puerta del herraje Maxi, en determinadas alturas de puerta y niveles de peso, también se puede aplicar como la variante clásica con jaladera sin “apertura al contacto”. Gracias a ello se minimiza el efecto de retención al abrir.
- Retiene la puerta en cualquier posición de forma segura o la deja deslizar suavemente hacia abajo.
- Cierre suave.

Maxi—distancia del borde 63 mm

## **Juego completo Maxi,** para puertas de madera o con marco de aluminio desde 45 mm

Ajuste del efecto de frenado

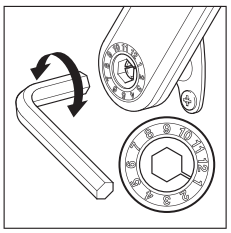

- Ángulo de apertura: 75°, 90° ó 110°.
- Material: Soporte: Fundición de zinc inyectado, escuadra para atornillar: acero, cubierta para tornillo de ajuste: plástico.
- Acabado: Niquelado, tapa gris.
- Color: Modelo: A: gris, B: beige, C: blanco, D: negro.
- Modelo: Con sistema de apertura asistida.
- Fijación: Aplicable a izquierda y derecha.
- Montaje: Sin herramientas (sistema clip) en la escuadra atornillable pre montada.
- Distancia hasta el borde: 37 mm.

Medidas de construcción

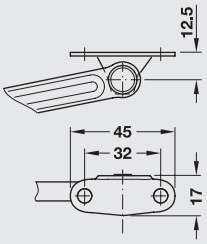


Placa angular para fijar en puertas elevables de madera

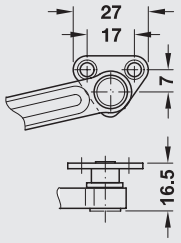


Soporte atornillable para fijar al marco de aluminio

| Modelo | Dist. al borde | Niquelado | Blanco | Negro |
|---|---|---|---|---|
| A | 37 mm | 373.69.512 | 373.69.094 | 373.69.090 |
| B | 37 mm | 373.69.412 | 373.69.092 | 373.69.088 |
| C | 37 mm | 373.69.712 | 373.69.093 | 373.69.089 |
| D | 37 mm | 373.69.312 | 373.69.095 | 373.69.091 |

**Empaque:** 1 pieza ó 10 piezas

> Incluye:

- 1 Brazo
- 1 Escuadra de fijación costado
- 1 Escuadra de fijación para puerta de madera (marcos de aluminio anchos)
- 1 Instructivo de instalación.

Medidas en mm.



Realice sus pedidos al 01 800 801 3000 lada sin costo / www.hafele.com.mx

## Maxi, para apertura de la puerta elevable con jaladera

- Retiene la puerta en cualquier posición de forma segura y la desplaza suavemente hacia abajo.

**> Nota de pedido**

- Indicación de peso para 1 herraje Maxi.
- A partir de un ancho de puerta de 600 mm, solicitar 2 herrajes Maxi.

S=Espesor del costado+19.5 mm.

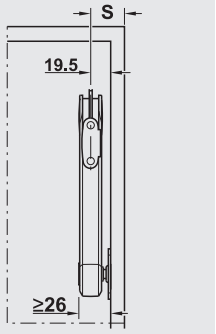


MONTAJE DE BRACKET PUERTA

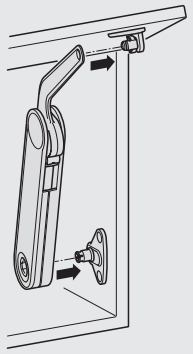

MONTAJE SIN HERRAMIENTA

### Angulo de apertura 75°

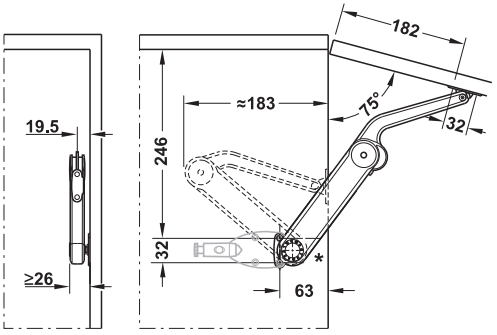


| Modelo | A | B | C | D |
|---|---|---|---|---|
| Altura de pta. | Peso de puerta Kg. | | | |
| 400 mm | 2.2-4.0 | 4.3-8.2 | 7.1-14.0 | - |
| 500 mm | 1.8-3.2 | 3.4-7.0 | 6.4-11.5 | 6.8-13.4 |
| 600 mm | 1.6-3.0 | 2.9-5.5 | 5.1-10.0 | 6.4-11.2 |
| 700 mm | 1.4-2.8 | 2.6-5.1 | 4.9-9.1 | 5.3-10.2 |
| 800 mm | – | 2.4-4.6 | 4.0-7.4 | 4.9-9.0 |
| 900 mm | – | 2.2-4.4 | 3.8-7.0 | 4.7-8.2 |
| 1000 mm | – | 2.0-4.2 | 3.5-6.7 | 4.4-7.6 |

### Angulo de apertura 90°

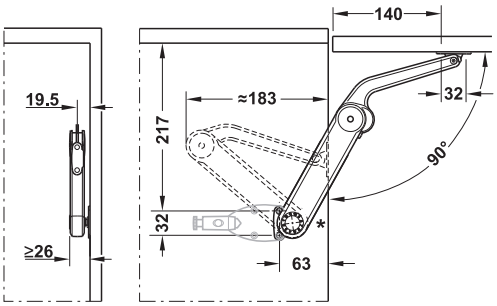


| Modelo | A | B | C | D |
|---|---|---|---|---|
| Altura de pta. | Peso de puerta Kg. | | | |
| 300 | 2.7-5.1 | 5.0-8.5 | 8.0-12.0 | 9.0-15.0 |
| 400 | 2.1-3.5 | 4.5-6.7 | 5.8-11.2 | 7.2-13.5 |
| 500 | 1.6-2.6 | 3.5-5.5 | 4.5-8.8 | 6.0-11.0 |
| 600 | 1.3-2.2 | 2.7-4.3 | 3.9-7.7 | 4.8-8.5 |
| 700 | 1.2-2.0 | 2.5-3.7 | 3.2-6.4 | 4.2-7.6 |
| 800 | – | 2.4-3.4 | 3.0-5.4 | 3.5-6.7 |
| 900 | – | – | 2.7-5.2 | 3.0-6.0 |
| 1000 | – | – | – | 2.7-5.5 |

### Angulo de apertura 110°

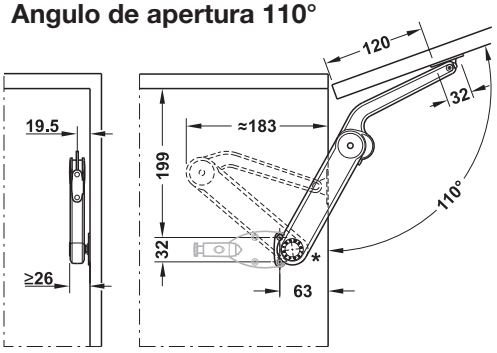


| Modelo | A | B | C | D |
|---|---|---|---|---|
| Altura de pta. | Peso de puerta Kg. | | | |
| 300 | 1.4-3.2 | 3.1-5.9 | 5.4-10.0 | – |
| 400 | 1.2-2.5 | 3.0-5.0 | 4.2-8.1 | 4.8-9.0 |
| 500 | 0.9-2.0 | 2.2-3.8 | 3.2-6.3 | 2.8-7.5 |
| 600 | 0.7-1.5 | 1.9-3.5 | 2.7-6.0 | 3.5-6.8 |
| 700 | – | 1.7-2.7 | 2.5-4.5 | 3.0-5.2 |
| 800 | – | – | 2.2-3.6 | 2.6-4.7 |
| 900 | – | – | – | 2.3-4.3 |
| 1000 | – | – | – | 2.0-4.0 |

**>** Solicitar como complemento: Bisagra bidimensional 311.90.507 ó Bisagra cierre suave 315.07.023

Medidas en mm.

## Maxi, para puertas especialmente anchas y pesadas

- Las siguientes medidas de montaje y tablas de valores orientativos son de obligado cumplimiento para este tipo de aplicación.
- Desde un ancho de puerta elevable de 600 mm aplicar dos herrajes Maxi.
- Las especificaciones de peso se refieren a un herraje, si se aplican dos herrajes Maxi, se duplican los valores de peso para puerta elevable.
- Aplicación en combinación con bisagras de cazoleta con o sin cierre suave.

### Angulo de apertura 75°

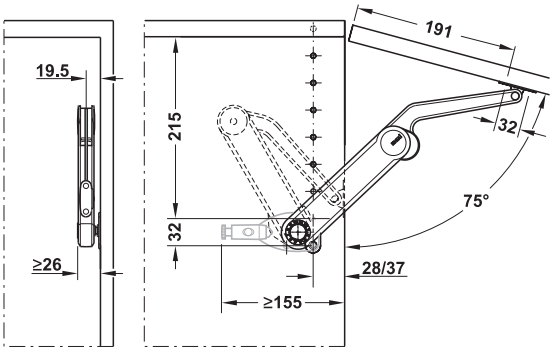


| Modelo | A | B | C | D |
|---|---|---|---|---|
| Altura de pta. | Peso de puerta Kg. | | | |
| 300 mm | 3.8-7.1 | 6.7-13.7 | 11.9-21.0 | 15.4-27.3 |
| 400 mm | 2.8-5.3 | 5.0-10.3 | 8.9-15.8 | 11.6-20.5 |
| 500 mm | 2.3-4.3 | 4.1-8.3 | 7.2-12.5 | 9.4-16.2 |
| 600 mm | 1.9-3.5 | 3.3-7.0 | 5.9-10.6 | 7.6-13.7 |
| 700 mm | 1.6-3.0 | 2.8-5.7 | 5.0-8.8 | 6.5-11.4 |
| 800 mm | 1.4-2.7 | 2.5-5.1 | 4.4-7.9 | 5.7-10.4 |
| 900 mm | 1.3-2.4 | 2.2-4.6 | 4.0-7.0 | 5.2-9.1 |
| 1000 mm | 1.1-2.1 | 2.0-4.1 | 3.6-6.3 | 4.6-8.2 |

### Angulo de apertura 90°

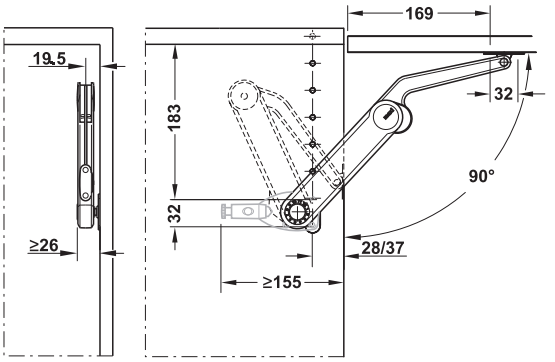


| Modelo | A | B | C | D |
|---|---|---|---|---|
| Altura de pta. | Peso de puerta Kg. | | | |
| 300 | 3.0-5.3 | 5.1-10.2 | 9.1-15.8 | 11.9-20.8 |
| 400 | 2.3-4.0 | 3.8-7.6 | 6.9-11.9 | 8.9-15.6 |
| 500 | 1.8-3.2 | 3.1-6.1 | 5.5-9.6 | 7.2-12.5 |
| 600 | 1.5-2.7 | 2.6-5.1 | 4.6-7.9 | 6.0-10.4 |
| 700 | 1.3-2.2 | 2.1-4.2 | 3.8-6.6 | 4.9-8.7 |
| 800 | 1.1-2.0 | 1.9-3.9 | 3.4-5.9 | 4.4-7.8 |
| 900 | 1.0-1.8 | 1.7-3.4 | 3.0-5.2 | 3.9-6.9 |
| 1000 | 0.6-1.6 | 1.5-3.0 | 2.7-4.7 | 3.6-6.2 |

### Angulo de apertura 110°

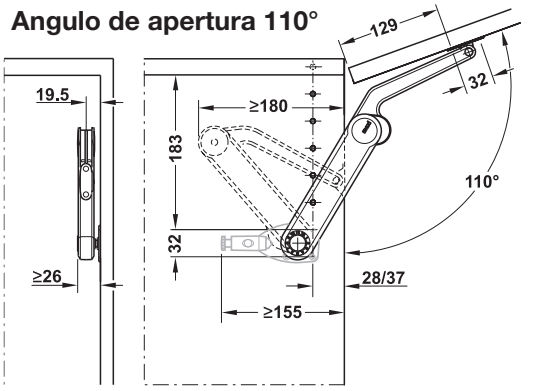


| Modelo | A | B | C | D |
|---|---|---|---|---|
| Altura de pta. | Peso de puerta Kg. | | | |
| 300 | 2.4-4.0 | 3.9-7.5 | 6.8-11.6 | 9.2-15.0 |
| 400 | 1.8-3.0 | 2.9-5.6 | 5.1-8.7 | 6.9-11.2 |
| 500 | 1.4-2.4 | 2.4-4.5 | 40-7.1 | 5.7-9.0 |
| 600 | 1.2-2.0 | 1.9-3.8 | 3.3-5.9 | 4.5-7.6 |
| 700 | 1.0-1.7 | 1.7-3.1 | 2.9-4.8 | 3.8-6.2 |
| 800 | 0.9-1.4 | 1.4-2.8 | 2.6-4.3 | 3.4-5.6 |
| 900 | 0.8-1.3 | 1.3-2.5 | 2.3-3.8 | 3.0-5.0 |
| 1000 | 0.7-1.2 | 1.1-2.2 | 2.0-3.5 | 2.7-4.5 |

Medidas en mm.



Realice sus pedidos al 01 800 801 3000 lada sin costo / www.hafele.com.mx

## Maxi, para puertas sin jaladera

**Sistema Push**, para puertas de una hoja de madera o con marco de aluminio. Sistema de apertura push con retención y multiposición.

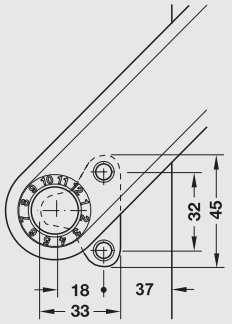


Distancia del borde 63mm

- Retiene la puerta en cualquier posición de forma segura y la desplaza suavemente hacia abajo.
- Apertura presionando suavemente sobre la puerta, ésta se despega del imán abriendo una ranura.
- La puerta se cierra empujando sobre ésta retención: mediante un herraje de push y una contra-placa en la puerta.
- No es necesario hacer perforación para la jaladera.

### Angulo de apertura 75°

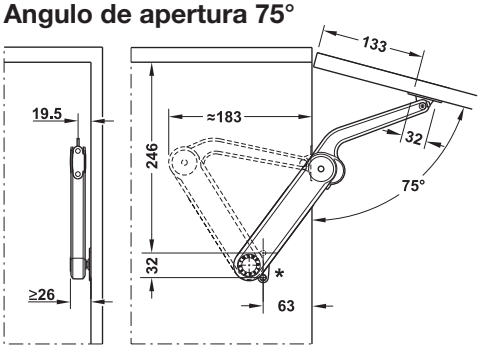


| Modelo | A | B | C | D |
|---|---|---|---|---|
| Altura de pta. | Peso de puerta Kg. | | | |
| 300 mm | 2.0-3.8 | 4.0-7.7 | 7.1-14.0 | - |
| 400 mm | 1.6-3.1 | 3.0-6.3 | 5.0-11.5 | 7.0-12.5 |
| 500 mm | 1.6-3.0 | 2.7-5.2 | 4.7-8.4 | 5.5-10.5 |
| 600 mm | – | 2.4-4.5 | 4.3-7.8 | 4.7-8.4 |
| 700 mm | – | 2.2-4.0 | 4.0-7.5 | 4.3-8.0 |
| 800 mm | – | – | 3.6-6.2 | 3.9-7.3 |
| 900 mm | – | – | 3.4-5.8 | 3.5-6.7 |

### Angulo de apertura 90°

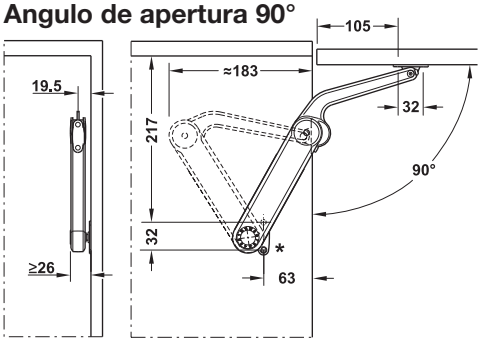


| Modelo | A | B | C | D |
|---|---|---|---|---|
| Altura de pta. | Peso de puerta Kg. | | | |
| 300 | 2.0-3.5 | 3.3-6.7 | 6.0-10.3 | 7.8-13.6 |
| 400 | 1.5-2.6 | 2.5-5.0 | 5.5-7.8 | 5.8-10.2 |
| 500 | 1.2-2.1 | 2.0-4.0 | 3.6-6.3 | 4.7-8.2 |
| 600 | 1.0-1.8 | 1.7-3.3 | 3.0-5.2 | 3.9-6.8 |
| 700 | 0.9-1.4 | 1.4-2.7 | 2.5-4.3 | 3.2-5.7 |
| 800 | 0.7-1.3 | 1.2-2.6 | 2.2-3.9 | 2.9-5.1 |
| 900 | 0.7-1.2 | 1.1-2.2 | 2.0-3.4 | 2.6-4.5 |
| 1000 | 0.6-1.0 | 1.0-2.0 | 1.8-3.1 | 2.4-4.1 |

### Angulo de apertura 110°

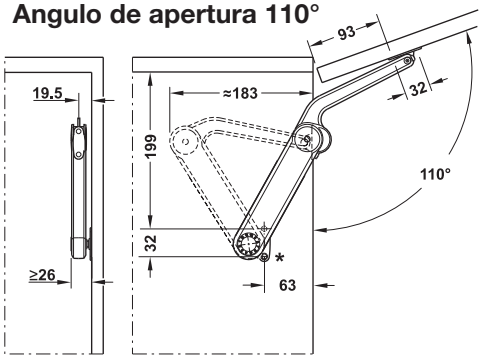


| Modelo | A | B | C | D |
|---|---|---|---|---|
| Altura de pta. | Peso de puerta Kg. | | | |
| 300 | 1.2-2.9 | 2.6-5.5 | 4.6-9.5 | - |
| 400 | 0.9-2.2 | 2.0-4.4 | 3.8-7.0 | 4.6-8.7 |
| 500 | 0.7-1.8 | 1.7-3.4 | 3.1-5.8 | 3.7-6.5 |
| 600 | – | 1.4-3.0 | 2.6-4.7 | 3.1-5.8 |
| 700 | – | – | 2.3-4.1 | 2.8-4.5 |
| 800 | – | – | 2.0-3.8 | 2.4-4.1 |
| 900 | – | – | – | 2.1-3.9 |
| 1000 | – | – | – | 1.8-3.7 |

> Nota:
Solicitar bisagra bidimensional push **493.01.867** y broche de presión **245.50.301**, por separado.

Medidas en mm.

## **Herraje individual Maxi Up,** sujeta puertas tipo baul

- Aplicación: Para puertas tipo baúl de madera ó aluminio.
- Ángulo de apertura: 75°.
- Material: Soporte: fundición de zinc inyectado, Escuadra para atornillar: acero, Cubierta para tornillo de ajuste: plástico.
- Acabado: Niquelado, tapa gris.
- Color del tornillo de ajuste: Modelo F: azul, Modelo G: café, Modelo H: negro
- Montaje: Sin herramientas (sistema clip) en la escuadra atornillable premontada.

| Modelo | F | G | H |
|---|---|---|---|
| Altura de puerta | Peso de la puerta elevable kg | | |
| 1 herraje para puerta elevable | | | |
| 400 mm | 1.6-3.1 | 3.0-5.3 | 5.2-9.4 |
| 500 mm | 1.3-2.6 | 2.5-4.2 | 4.3-7.5 |
| 600 mm | 1.1-2.5 | 2.3-4.2 | 4.0-6.7 |
| 2 herraje para puerta elevable | | | |
| 400 mm | 3.2-6.2 | 6.6-10.6 | 10.4-18.8 |
| 500 mm | 2.6-5.2 | 5.0-8.4 | 8.6-15.0 |
| 600 mm | 2.2-5.0 | 4.6-8.4 | 8.0-13.4 |

Ajuste del efecto de frenado

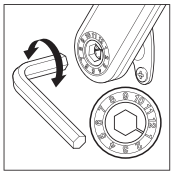

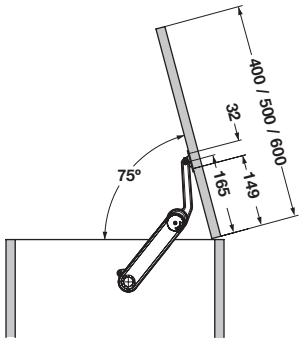


**Nota**

Los brackets de fijación y los soportes atornillables no van incluidos en el volumen de suministro, favor de pedir por separado. Opcionalmente se puede aplicar una amortiguación para la puerta.

Para puertas de madera o con marco de aluminio desde 45 mm

| Modelo | N° de cat. |
|---|---|
| F | 373.85.700 |
| G | 373.85.701 |
| H | 373.85.702 |

**Empaque:** 1 pieza

# Accesorios para Maxi y Maxi Up

## **Escuadra de fijación,** costado

VARIANTA ⌀5

- Aplicación: Para fijar el brazo al costado
- Modelo: Distancia al borde 37 ó 63 mm
- Acabado: Niquelado

| Acabado | N° de cat. |
|---|---|
| Niquelado | 373.69.906 |

**Empaque:** 1 pieza

## **Escuadra de fijación,** puerta

VARIANTA ⌀4.0

- Aplicación: Para fijar en la puerta.
- Material: Acero
- Acabado: Niquelado

| Acabado | N° de cat. |
|---|---|
| Niquelado | 373.69.036 |

**Empaque:** 1 pieza

## **Cierre suave** (opcional)

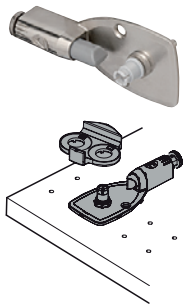

- Aplicación: Para tornillo especial Varianta
- Material: Fundición de zinc inyectado

| Acabado | N° de cat. |
|---|---|
| Niquelado | 373.69.799 |

**Empaque:** 1 ó 10 pieza

Medidas en mm.

# SISTEMAS FREE

## HERRAJES PARA PUERTAS ABATIBLES Y ELEVABLES CON MÁXIMAS OPCIONES

### > Configuración de Free Flap 1.7 y 3.15

> 1 sólo número de código

=

### > Configuración de Free Fold

> Bisagra Bidimensional 311.60.500
Y plato de montaje 311.71.520

> Bisagra Intermedia 372.64.796
(2 pzas p/puerta)
Puertas>90cm=3 pzas

=

### > Configuración de Free Swing

> Barra estabilizadora

=

### > Configuración de Sistema Free Up

> Barra estabilizadora

=

Medidas en mm.

## Para puertas elevables pequeñas de madera o con marco de aluminio

- Material: Herraje: acero, tapa embellecedora: plástico
- Acabado/Color: Herraje: niquelado tapas embellecedoras: gris ó blanco.
- Para altura de puerta elevable: 250–400 mm
- Ángulo de apertura: 107° (restringido a 90° mediante limitador angular de apertura) **no incluido**.
- Posibilidad de ajuste: Altura/lateral/inclinación de la puerta ±1,5 mm, fuerza de retención.
- Montaje: Herraje para atornillar con tornillos Euro premontados, Puerta: sin herramientas (técnica clip) en los soportes para atornillar premontado a la puerta.
- Fijación al costado del mueble con tornillos.

### Montaje

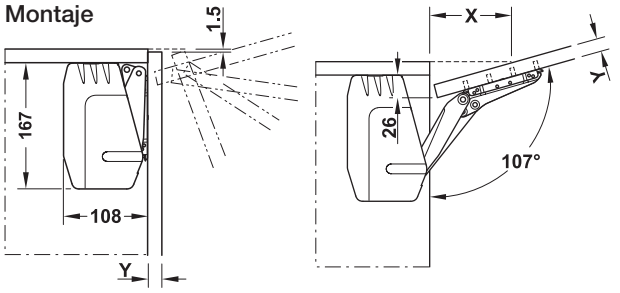


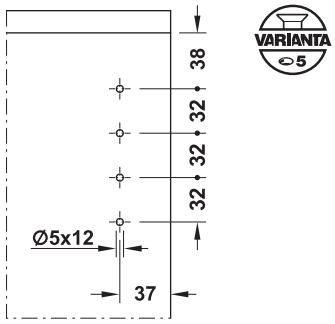


Esquema de taladro costados

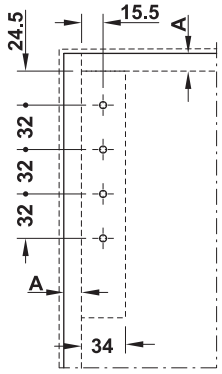


Esquema de taladro puerta

**A** = Espesor de costado - holgura

| Grosor frente Y mm | 16 | 19 | 22 | 26 | 28 |
|---|---|---|---|---|---|
| Distancia X mm (en grosor de tablero superior 16 mm) | 83 | 74 | 64 | 52 | 46 |

Tabla de valores orientativos para peso de puerta elevable máx.

| Modelo | A | B | C |
|---|---|---|---|
| Altura del armario | Peso de la puerta elevable kg | | |
| 250 mm | 1.3-3.8 | 2.9-6.4 | 5.4-11.8 |
| 275 mm | 1.2-3.3 | 2.5-5.7 | 4.8-10.6 |
| 300 mm | 1.1-3.1 | 2.4-5.1 | 4.4-9.6 |
| 325 mm | 1.0-2.8 | 2.1-4.6 | 4.8-8.8 |
| 350 mm | 0.9-2.6 | 2.0-4.2 | 3.7-8.1 |
| 375 mm | 0.9-2.3 | 1.9-3.8 | 3.5-7.5 |
| 400 mm | 0.8-2.1 | 1.7-3.6 | 3.2-7.0 |

| Modelo | Tapa embellecedora gris | Tapa embellecedora blanca |
|---|---|---|
| A | 372.91.320 | 372.91.720 |
| B | 372.91.321 | 372.91.721 |
| C | 372.91.322 | 372.91.722 |

**Empaque**: 1 juego.

> Incluye:
- Por cada juego:
- 2 Herrajes para puerta elevable (izquierda/derecha)
- 2 Tapas embellecedoras para herraje (izquierda/derecha)
- 2 Soportes para atornillar para puertas elevables de madera o con marco de aluminio desde 45 mm
- 1 Instrucciones de montaje
- 1 Plantilla para taladrar

> Para limitar el ángulo de apertura 90° solicitar 372.91.499

## Limitador del ángulo de apertura

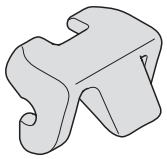

- Aplicación: Para limitar el ángulo de apertura de 107° a 90°

| Material | N° de cat. |
|---|---|
| Plástico | 372.91.499 |

**Empaque**: 1 juego

Medidas en mm.



Realice sus pedidos al 01 800 801 3000 lada sin costo / www.hafele.com.mx

## Para puertas elevables grandes de madera o con marco de aluminio

- Material: Herraje: acero, tapa embellecedora: plástico.
- Acabado/Color: Herraje: niquelado tapas embellecedoras: gris ó blanco.
- Para altura de puerta elevable: 400–600 mm
- Ángulo de apertura: 90° ó 107° (ajustable en el herraje).
- Posibilidad de ajuste: Altura/lateral/inclinación de la puerta ±1,5 mm, fuerza de retención
- Montaje: Herraje para atornillar con tornillos Euro premontados, puerta sin herramientas (técnica clip) en los soportes para atornillar premontadas

**Montaje**

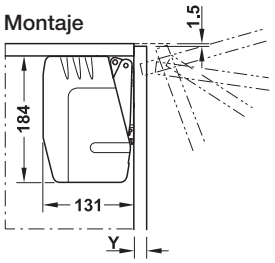


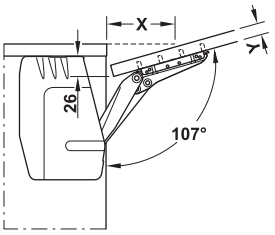


| Grosor frente Y mm | 16 | 19 | 22 | 26 | 28 |
|---|---|---|---|---|---|
| Distancia X mm (en grosor de tablero superior 16mm) | 83 | 74 | 64 | 52 | 46 |

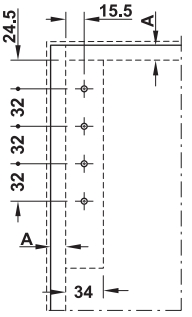


Esquema de taladro de puerta
A= Espesor costado–Holguera

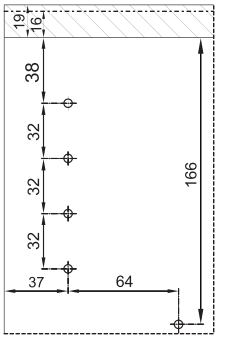


Esquema de taladro costado

Tabla de valores orientativos para peso de puerta elevable máx.

| Modelo | D | E | F | G |
|---|---|---|---|---|
| Altura del armario | Peso de la puerta elevable kg | | | |
| 400 mm | 4.7-9.6 | 5.9-12.4 | 8.9-18.6 | 11.8-23.3 |
| 425 mm | 4.4-9.0 | 5.6-11.6 | 8.3-17.4 | 11.0-21.8 |
| 450 mm | 4.1-8.4 | 5.2-10.9 | 7.8-16.3 | 10.4-20.5 |
| 500 mm | 3.9-8.0 | 4.9-10.3 | 7.4-15.4 | 9.8-19.3 |
| 525 mm | 3.7-7.5 | 4.7-9.7 | 7.0-14.6 | 9.2-18.3 |
| 550 mm | 3.5-7.1 | 4.4-9.2 | 6.6-13.9 | 8.8-17.3 |
| 575 mm | 3.3-6.8 | 4.2-8.8 | 6.3-13.2 | 8.3-16.5 |
| 600 mm | 3.2-6.5 | 4.0-8.4 | 6.0-12.5 | 8.0-15.6 |
| 600 mm | 3.0-6.2 | 3.8-8.0 | 5.7-12.0 | 7.6-15.0 |

| Modelo | Tapa embellecedora gris | Tapa embellecedora blanca |
|---|---|---|
| D | 372.91.330 | 372.91.730 |
| E | 372.91.331 | 372.91.731 |
| F | 372.91.332 | 372.91.732 |
| G | 372.91.333 | 372.91.733 |

**Empaque:** 1 juego.

> Incluye:
- Por cada juego:
- 2 Herrajes para puerta elevable (izquierda/derecha)
- 2 Tapas embellecedoras para herraje (izquierda/derecha)
- 2 Soportes para atornillar para puertas elevables de madera o con marco de aluminio desde 45 mm
- 1 Instrucciones de montaje
- 1 Plantilla para taladrar

## Adaptador para puertas elevables con marco de aluminio de 20 mm

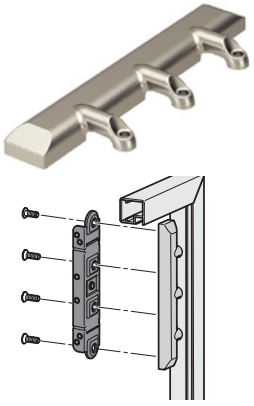

- Montaje: Aplicable izquierda/derecha
- Los tornillos (M4x10mm) se incluyen en el sistema.
- Material: Fundición de zinc

**Nota**

> El herraje es visible con vidrio flotado y satinado, para ocultarlo utilizar cristal opaco.

Características del taladro

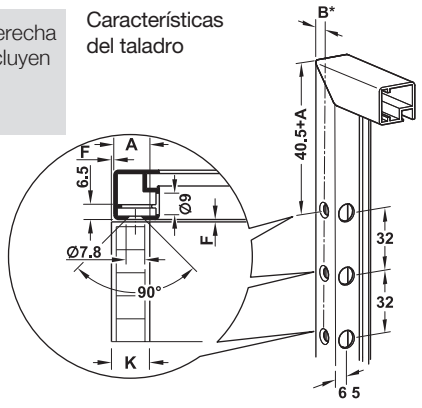


| Acabado | N° de cat. |
|---|---|
| Niquelado | 372.91.599 |

**Empaque:** 1 juego

*B = K – F – 5,5
K = Espesor costado
F = Holgura

Medidas en mm.

## Free Up, para puertas elevables grandes de madera o con marco de aluminio

- Ideal para muebles superiores o paneles frontales
- Diseño moderno.
- Resistencia mínima de apertura, la puerta se detiene en cualquier posición, tiene apertura y cierre suave.
- Fácil instalación debido a los aditamentos como tornillos euro pre-montados y el clip de fijación frontal.
- Ajuste excéntrico del panel frontal.
- Material: Herraje: acero, Tapa: plástico
- Acabado: Niquel plata, tapa: Gris o blanco
- Facilidad de ajuste: Ajuste altura ± 1.5 mm, ajuste lateral ±1.5 mm, ángulo inclinación, ±1.5° ajuste en fuerza de soporte (multiposición).

| Altura gabinete | X mm | D mm | LH mm | HH mm | T mm | V1 mm | V2 mm |
|---|---|---|---|---|---|---|---|
| 320-360 mm | 157 | 274.5 | >280 | 278 | >281 | 128 | 177 |
| 345-420 mm | 185 | 302.5 | >308 | 328 | >333 | 146 | 205 |
| 380-500 mm | 220 | 337.5 | >343 | 390 | >393 | 168 | 240 |
| 430-600 mm | 265 | 382.5 | >388 | 470 | >473 | 196 | 284 |

### • Plano Free Up

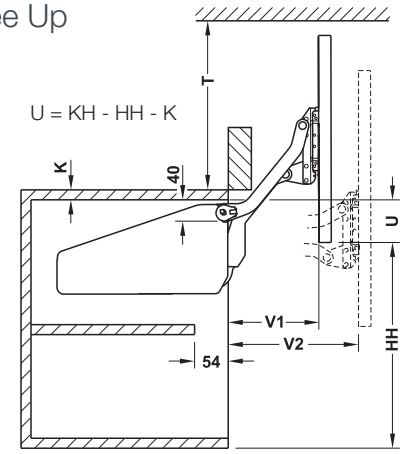


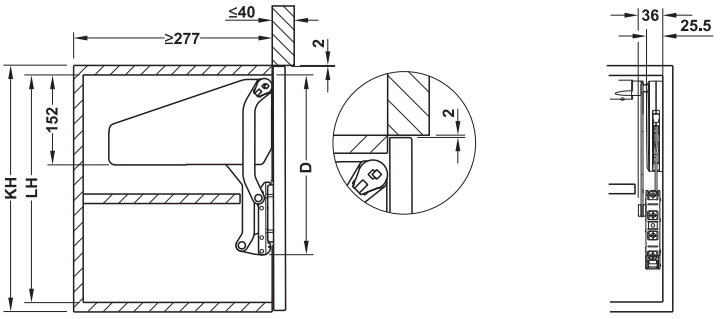


### • Patrón perforación para mueble

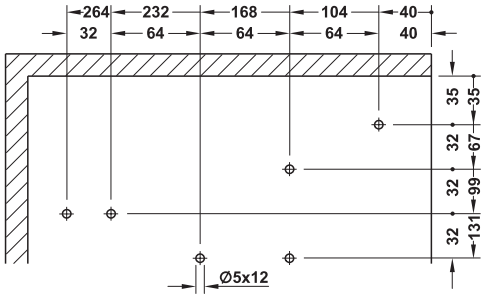


### • Patrón perforación para puerta

**A**= Espesor costado–Holgura

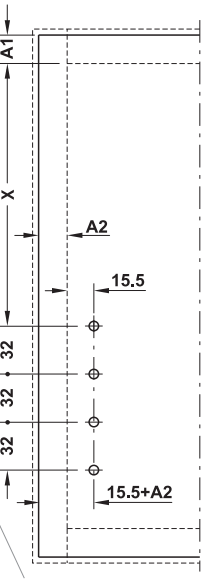


### • Patrón perforación para adaptar tapas con 20 mm (marco aluminio)

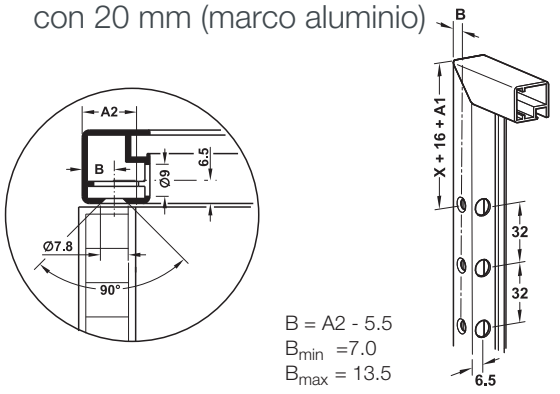


B = A2 - 5.5
$B_{min}$ =7.0
$B_{max}$ = 13.5

### • Ajuste fuerza de soporte (multiposición)

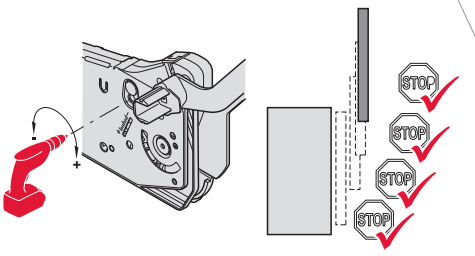


Taladro inalámbrico en baja velocidad, asegurese que el ajuste de potencia sea el mismo para ambos lados (derecha/ izquierda).

Medidas en mm.



ReaRealice sus pedidos al 01 800 801 3000 lada sin costo / www.hafele.com.mx

## Free Up, para puertas elevables grandes de madera o con marco de aluminio

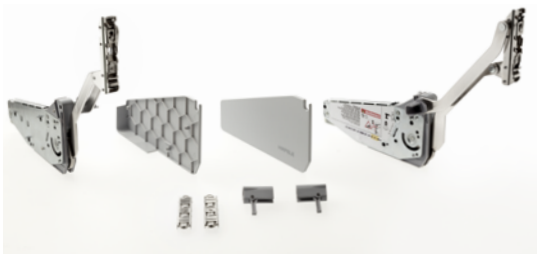

Empaque: 1 Juego

> **Incluye:**

- 1 Juego Free Up (2 piezas, incluye material de fijación para puerta de madera o marco de aluminio, instructivo y plantilla)
- 1 Juego tapas gris o blanco ( 2 piezas izquierda / derecha)

**Nota**

> Barra estabilizadora y adaptadores para puertas marco aluminio y cristal (si aplica) debe ordenarse por separado. Use 2 juegos Free up para puertas de ancho 1800 mm.

| Altura mueble | Peso puerta | Modelo | Gris | Blanco |
|---|---|---|---|---|
| 320 - 360 mm | 3.0 - 5.7 | O1us | 372.33.500 | 372.33.700 |
| | 4.8 - 9.3 | O2us | 372.33.501 | 372.33.701 |
| | 8.7 - 16.5 | O3us | 372.33.502 | 372.33.702 |
| 345 - 420 mm | 2.4 - 4.8 | P1us | 372.33.510 | 372.33.710 |
| | 4.1 - 8.0 | P2us | 372.33.511 | 372.33.711 |
| | 7.4 - 14.0 | P3us | 372.33.512 | 372.33.712 |
| | 11.0 - 19.6 | P4us | 372.33.513 | 372.33.713 |
| 380 - 500 mm | 2.0 - 3.8 | Q1us | 372.33.520 | 372.33.720 |
| | 3.4 - 6.7 | Q2us | 372.33.521 | 372.33.721 |
| | 6.3 - 11.8 | Q3us | 372.33.522 | 372.33.722 |
| | 9.3 - 17.4 | Q4us | 372.33.523 | 372.33.723 |
| 430 - 600 mm | 1.6 - 3.3 | R1us | 372.33.530 | 372.33.730 |
| | 2.6 - 5.5 | R2us | 372.33.531 | 372.33.731 |
| | 5.0 - 9.7 | R3us | 372.33.532 | 372.33.732 |
| | 7.4 - 14.6 | R4us | 372.33.533 | 372.33.733 |

## Barra estabilizadora

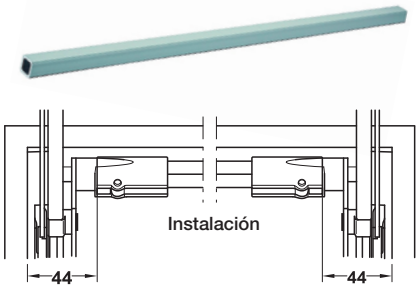


- Aplicación: Para sincronizar ambos brazos elevables.
- Material: Aluminio
- Acabado: Anodizado
- Puede ser cortado a medida

Dimensión corte= ancho mueble interno-88 mm

**Nota**

> Barra estabilizadora es preparada para espesores 16-19 mm.

| Ancho gabinete | Longitud mm | No. de Cat. |
|---|---|---|
| 600 mm | 474 | 372.33.692 |
| 900 mm | 774 | 372.33.694 |
| 1200 mm | 1074 | 372.33.696 |
| 1800 mm | 1674 | 372.33.698 |

Empaque: 1 Juego

## Adaptador cristal para paneles frontales completos

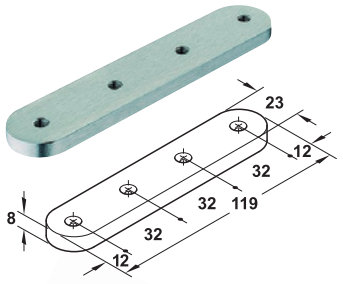


- Aplicación: Para atornillar soportes para tapas de madera y cristal
- Material: Acero inoxidable
- Instalación: Para fijación con pegamento (uniones adhesivas UV)
- Para espesor cristal: 6 - 10 mm
- Para ancho tapa: <900 mm
- Tornillos M6 incluidos

| Acabado | No. de Cat. |
|---|---|
| Cepillado | 372.91.598 |

Empaque: 1 Juego

## Adaptador puerta con 20 mm marco aluminio

- Aplicación: Para fijar la parte frontal de la tapa con marco angosto de aluminio
- Material: Aluminio
- Acabado: Anodizado
- Puede ser cortadoa la medida.

Instalación

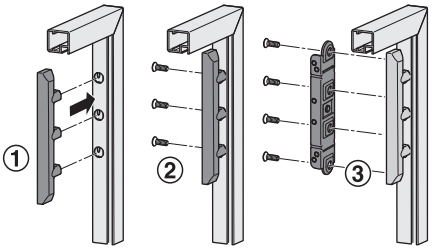


| Acabado | No. de Cat. |
|---|---|
| Cepillado | 372.91.599 |

Empaque: 1 ó 10 Juegos

**Nota**

> El montaje es visible con vidrio satinado o esmerilado, por lo tanto puede utilizar un cristal obscuro.

## Free swing, para puertas elevables grandes de madera o con marco de aluminio

- Acceso total al interior del mueble.
- Ideal para puertas de gran formato.
- Diseño moderno.
- Resistencia mínima de apertura, la puerta se detiene en cualquier posición, cuenta con apertura y cierre suave.
- Fácil instalación debido a que cuenta con tornillos euro pre-montados y el clip de fijación frontal con ajuste excentrico para la puerta.
- Material: Herraje: Acero, Tapa: plástico
- Acabado: Niquel plata, tapa: gris o blanco
- Facilidad de ajuste: Ajuste altura ±1.5 mm
- Ajuste lateral ± 1.5 mm, ángulo de inclinación ± 1.5° ajuste en fuerza de soporte (multiposición).

Tabla de pesos para la selección del brazo correcto.

| Modelo | | S1sw | S2sw | S3sw | S4sw | S5sw | S6sw | S7sw | S8sw | S9sw |
|---|---|---|---|---|---|---|---|---|---|---|
| Ancho de gabinete mm | | Peso de puerta Kg. | | | | | | | | |
| 370 - 500 | 370 | 1.8 - 4.0 | - | - | 3.4 - 6.5 | - | - | 5.2 - 10.3 | - | - |
| | 400 | 1.8 - 3.9 | - | - | 3.3 - 6.3 | - | - | 5.0 - 10.0 | - | - |
| | 450 | 1.8 - 3.7 | - | - | 3.2 - 6.1 | - | - | 4.8 - 9.4 | - | - |
| | 500 | 1.8 - 3.5 | - | - | 3.0 - 5.8 | - | - | 4.5 - 8.5 | - | - |
| 500 - 670 | 500 | - | 2.5 - 5.9 | - | - | 5.0 - 10.0 | - | - | 8.2 - 15.9 | - |
| | 550 | - | 2.5 - 5.6 | - | - | 4.8 - 9.6 | - | - | 7.8 - 15.2 | - |
| | 600 | - | 2.5 - 5.3 | - | - | 4.7 - 9.3 | - | - | 7.5 - 14.5 | - |
| | 670 | - | 2.5 - 4.8 | - | - | 4.5 - 8.8 | - | - | 7.0 - 13.5 | - |
| 670 - 800 | 670 | - | - | 3.2 - 6.5 | - | - | 5.7 - 11.3 | - | - | 8.5 - 17.1 |
| | 700 | - | - | 3.1 - 6.3 | - | - | 5.6 - 11.1 | - | - | 8.4 - 16.7 |
| | 750 | - | - | 3.0 - 6.0 | - | - | 5.4 - 10.7 | - | - | 8.2 - 16.0 |
| | 800 | - | - | 2.9 - 5.7 | - | - | 5.3 - 10.3 | - | - | 8.0 - 15.3 |

## • Plano Free Swing

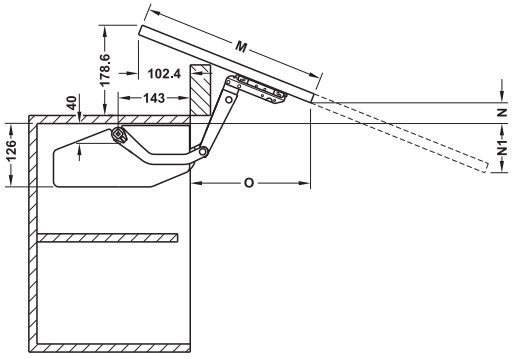


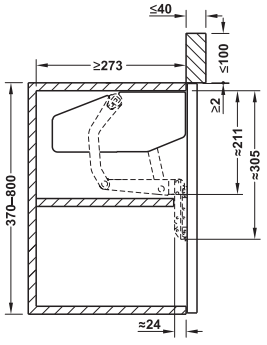


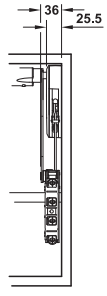


| M mm | N mm | N1 mm | O mm |
|---|---|---|---|
| 366 | 40.0 | - | 237.4 |
| 396 | 28.9 | - | 265.3 |
| 446 | 10.3 | - | 311.7 |
| 496 | - | 8.3 | 358.1 |
| 546 | - | 26.9 | 404.6 |
| 596 | - | 45.4 | 451.0 |
| 646 | - | 64.0 | 497.4 |
| 666 | - | 71.4 | 516.0 |
| 696 | - | 82.6 | 543.8 |
| 746 | - | 101.2 | 590.2 |
| 796 | - | 119.7 | 636.7 |

## • Ajuste de fuerza de soporte (multiposición)

Poner el taladro automático a baja velocidad. Asegurarse que tengan la misma fuerza de ajuste en ambos lados (izquierda/derecha)

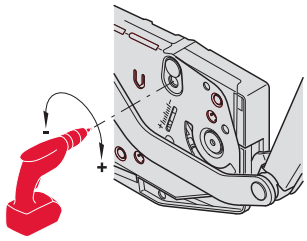


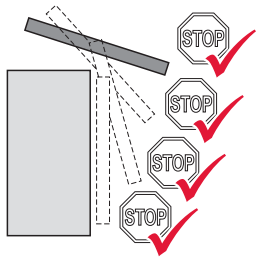


Medidas en mm.



Realice sus pedidos al 01 800 801 3000 lada sin costo / www.hafele.com.mx

## Free swing, para puertas elevables grandes de madera o con marco de aluminio

| Modelo | Gris | Blanco |
|---|---|---|
| S1sw | 372.34.500 | 372.34.700 |
| S2sw | 372.34.510 | 372.34.710 |
| S3sw | 372.34.520 | 372.34.720 |
| S4sw | 372.34.501 | 372.34.701 |
| S5sw | 372.34.511 | 372.34.711 |
| S6sw | 372.34.521 | 372.34.721 |
| S7sw | 372.34.502 | 372.34.702 |
| S8sw | 372.34.512 | 372.34.712 |
| S9sw | 372.34.522 | 372.34.722 |

**Empaque:** 1 juego

**Nota**

> Barra estabilizadora y adaptadores para puertas frontales con marco de aluminio y cristal (si aplica) se deben ordenar por separado. Use 2 juegos Free Swing para puertas de ancho de 1800 mm.

> Incluye

- 1 juego Free Swing (2 piezas, incluye fijación frontal para puertas de madera o puertas con marco de aluminio, instructivo, plantilla perforación)
- 1 Juego de tapas decorativas gris o blanco (2 piezas, izquiera/ derecha)

### • Patrón perforación para adaptar puertas de 20 mm (marco de aluminio)

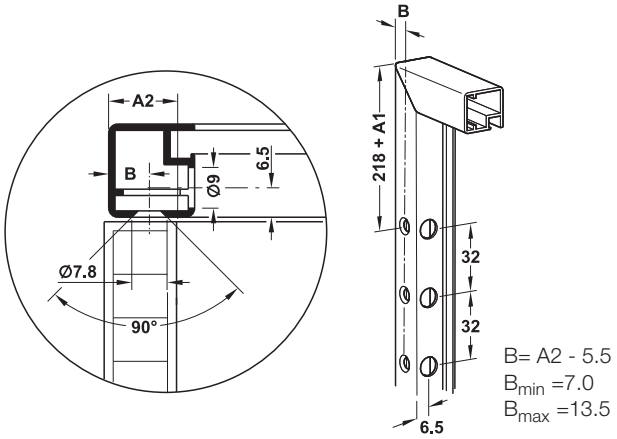


$B = A2 - 5.5$

$B_{min} = 7.0$

$B_{max} = 13.5$

### • Patrón perforación para mueble

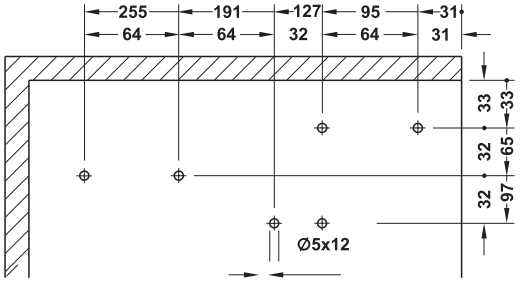


### • Pratón perforación para puerta

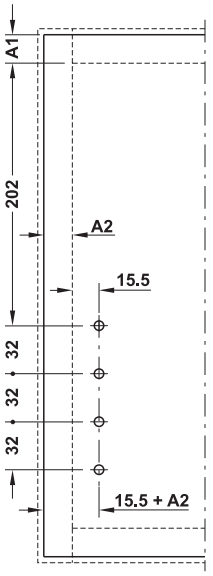


**A**= Espesor de costado-holgura

Medidas en mm.

## Free Fold, para puertas dobles elevables grandes de madera o con marco de aluminio

- Plegado de apertura en poco espacio, incluso si los frentes son altos.
- Diseño moderno.
- Resistencia mínima de apertura, la puerta se detiene en cualquier posición, cuenta con apertura y cierre suave.
- Fácil instalación debido a los aditamentos como tornillos euro premontados y el clip de fijación frontal.
- Material: Herraje, acero, tapa: plástico
- Acabado: Niquel plata, tapa: gris o blanco
- Facilidad de ajuste: Altura / lado / profundidad del panel superior (bisagra bidimensionales) y panel inferior, a través de la bisagra intermedia.

**Nota**

> Bisagras bidimensionales, bisagras intermedias y los adaptadores para los marcos de aluminio estrecho (si aplica) deben pedirse por separado. Los modelos especificados se aplican a las alturas y peso de puertas comunes.

### • Plano Free Fold

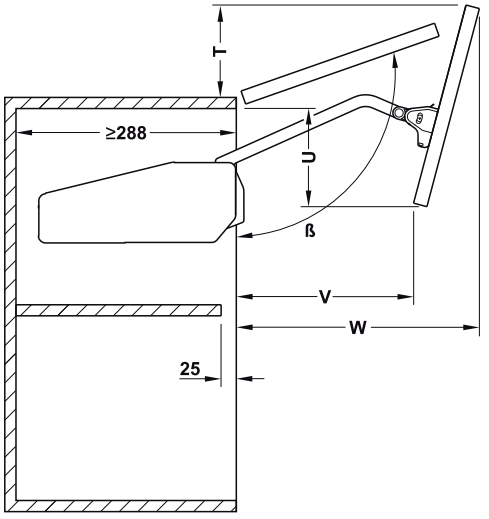


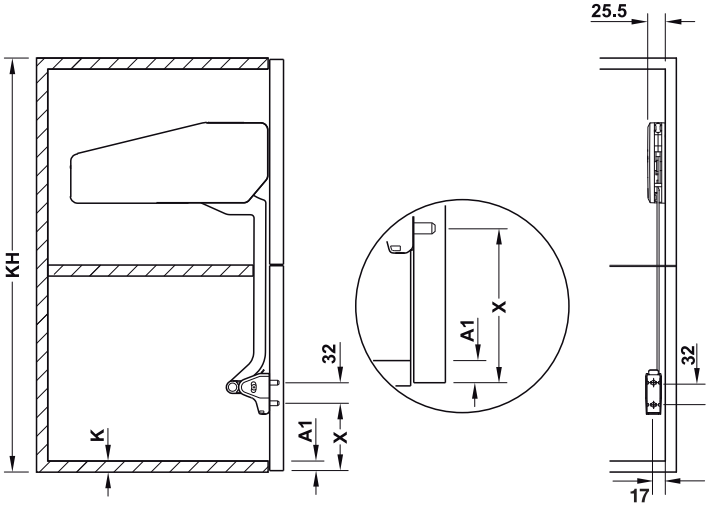


X = KH - Y - S - (2 x K) + A1
Y = (Q x KH) - R - K

### • Patrón perforación para mueble

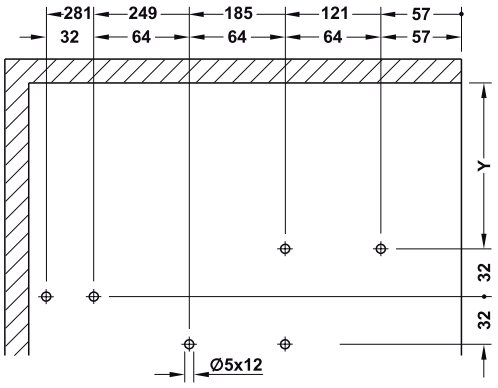


| Altura gabinete | β ° mm | T mm | U mm | V mm | W mm |
|---|---|---|---|---|---|
| 480 - 530 | ≈ 107-96 | 100 - 37 | 100 - 155 | 203 - 186 | 328 - 370 |
| 520 - 590 | ≈ 107-93 | 106 - 23 | 112 - 184 | 213 - 190 | 347 - 401 |
| 580 - 650 | ≈ 108-95 | 119 - 40 | 126 - 197 | 227 - 207 | 375 - 430 |
| 650 - 730 | ≈ 107-94 | 124 - 38 | 147 - 224 | 238 - 215 | 411 - 470 |
| 710 - 790 | ≈ 108-95 | 136 - 46 | 161 - 233 | 250 - 219 | 439 - 500 |
| 770 - 840 | ≈ 108-95 | 146 - 43 | 179 - 223 | 267 - 200 | 466 - 527 |
| 840 - 910 | ≈ 108-98 | 154 - 70 | 195 - 248 | 272 - 231 | 502 - 559 |
| 910 - 970 | ≈ 107-98 | 160 -78 | 214 - 246 | 282 - 225 | 536 - 588 |
| 960 - 1010 | ≈ 107-100 | 170 - 99 | 228 - 251 | 295 - 240 | 560 - 605 |
| 1000 - 1040 | ≈ 107-102 | 177 -120 | 239 - 256 | 306 - 256 | 578 - 616 |

Medidas en mm.



Realice sus pedidos al 01 800 801 3000 lada sin costo / www.hafele.com.mx

## Free Fold, para puertas dobles elevables grandes de madera o con marco de aluminio

| Altura mueble mm | Peso puerta Kg | Mod. | Gris | Blanco |
|---|---|---|---|---|
| 480 - 530 | 2.6 - 5.2 | C1fo | 372.37.510 | 372.37.710 |
| | 5.2 - 10.6 | C3fo | 372.37.512 | 372.37.712 |
| | 7.8 - 15.1 | C4fo | 372.37.513 | 372.37.713 |
| 520 - 590 | 2.4 - 4.9 | D1fo | 372.37.520 | 372.37.720 |
| | 4.8 - 9.8 | D3fo | 372.37.522 | 372.37.722 |
| | 7.2 - 14.1 | D4fo | 372.37.523 | 372.37.723 |
| 580 - 650 | 2.2 - 4.4 | E1fo | 372.37.530 | 372.37.730 |
| | 4.3 - 8.8 | E3fo | 372.37.532 | 372.37.732 |
| | 6.0 - 12.2 | E4fo | 372.37.533 | 372.37.733 |
| | 10.6 - 20.9 | E5fo | 372.37.534 | 372.37.734 |
| 650 - 730 | 3.9 - 7.9 | F3fo | 372.37.542 | 372.37.742 |
| | 5.8 - 11.6 | F4fo | 372.37.543 | 372.37.743 |
| | 9.5 - 18.7 | F5fo | 372.37.544 | 372.37.744 |
| 710 - 790 | 3.5 - 7.2 | G3fo | 372.37.552 | 372.37.752 |
| | 5.2 - 10.3 | G4fo | 372.37.553 | 372.37.753 |
| | 8.7 - 17.2 | G5fo | 372.37.554 | 372.37.754 |
| 770 - 840 | 4.9 - 9.8 | H4fo | 372.37.563 | 372.37.763 |
| | 8.0 - 15.5 | H5fo | 372.37.564 | 372.37.764 |
| 840 - 910 | 4.5 - 9.0 | I4fo | 372.37.573 | 372.37.773 |
| | 7.3 - 14.6 | I5fo | 372.37.574 | 372.37.774 |
| 910 - 970 | 4.2 - 8.0 | J4fo | 372.37.583 | 372.37.783 |
| | 6.8 - 13.5 | J5fo | 372.37.584 | 372.37.784 |
| 960 - 1010 | 3.9 -7.6 | K4fo | 372.37.593 | 372.37.793 |
| | 6.5 - 12.8 | K5fo | 372.37.594 | 372.37.794 |
| 1000 - 1040 | 6.2 - 12.3 | L5fo | 372.37.599 | 372.37.799 |

**Empaque:** 1 juego

- Diagrama de fijación de bisagra intermedia y bracket de puerta

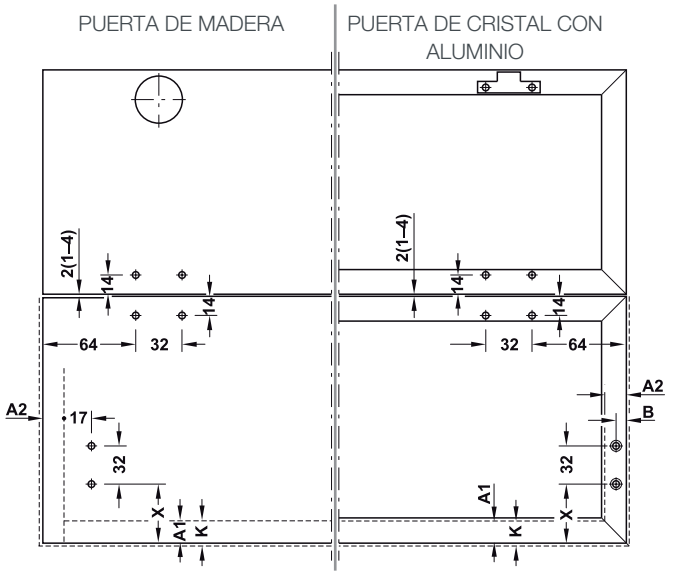


- Ajuste fuerza de soporte (multiposición)

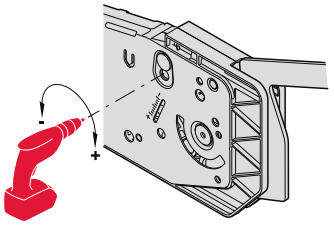

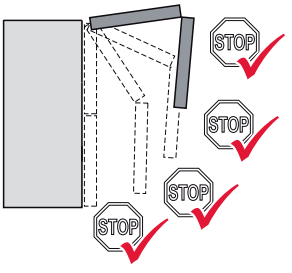


Taladro inalámbrico en baja velocidad, asegurese que el ajuste de potencia sea el mismo para ambos lados (derecha/ izquierda).

- Patrón perforación para adaptar tapas con 20 mm (marco aluminio)

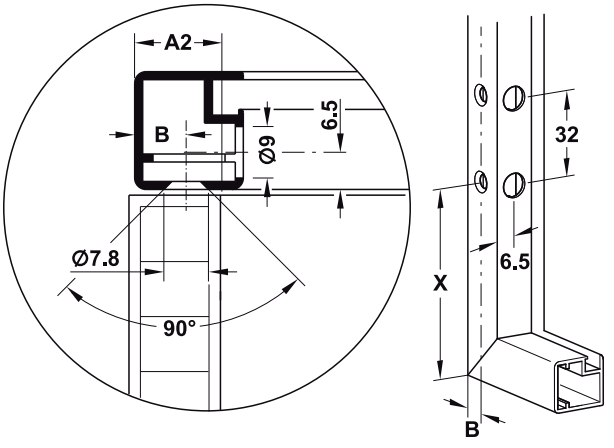


$B = A2 - 5.5$
$B_{min} = 7.0$
$B_{max} = 13.5$

Medidas en mm.

## Cálculo de X y Y para Free Fold

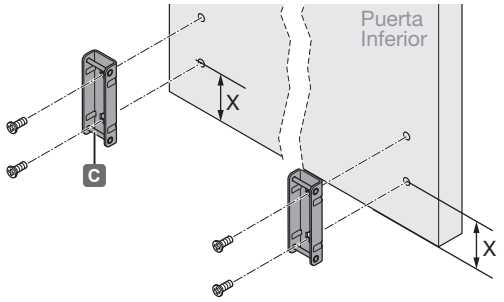


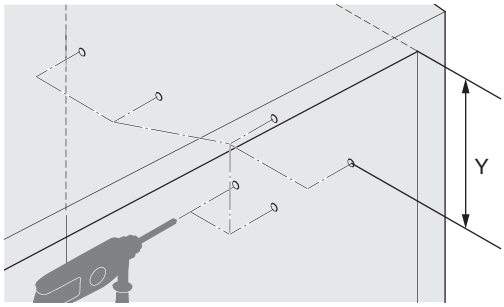


## Puertas de 16 mm de espesor y 3 mm de holgura totales (1.5 mm X lado)

Medidas: en mm

| Altura gabinete | Altura puerta | Medida Y | Medida X | Modelos en los que aplica |
|---|---|---|---|---|
| 480 - 530 | 480mm | 86mm | 48.5mm | C1fo |
| | 490mm | 97mm | 47.5mm | |
| | 500mm | 108mm | 46.5mm | C3fo |
| | 510mm | 119mm | 45.5mm | |
| | 520mm | 130mm | 44.5mm | C4fo |
| | 530mm | 141mm | 43.5mm | |

| Altura gabinete | Altura puerta | Medida Y | Medida X | Modelos en los que aplica |
|---|---|---|---|---|
| 580 - 650 | 580 | 91 | 94.5 | E1fo |
| | 590 | 103 | 92.5 | |
| | 600 | 115 | 90.5 | E3fo |
| | 610 | 127 | 88.5 | |
| | 620 | 139 | 86.5 | E4fo |
| | 630 | 151 | 84.5 | |
| | 640 | 163 | 82.5 | E5fo |
| | 650 | 175 | 80.5 | |

| Altura gabinete | Altura puerta | Medida Y | Medida X | Modelos en los que aplica |
|---|---|---|---|---|
| 710 - 790 | 720 | 112 | 151.5 | G3fo |
| | 730 | 124 | 149.5 | |
| | 740 | 136 | 147.5 | |
| | 750 | 148 | 145.5 | G4fo |
| | 760 | 160 | 143.5 | |
| | 770 | 172 | 141.5 | G5fo |
| | 780 | 184 | 139.5 | |
| | 790 | 196 | 137.5 | |

| Altura gabinete | Altura puerta | Medida Y | Medida X | Modelos en los que aplica |
|---|---|---|---|---|
| 840 - 910 | 840 | 110 | 211.5 | I4fo |
| | 850 | 122 | 209.5 | |
| | 860 | 134 | 207.5 | |
| | 870 | 146 | 205.5 | |
| | 880 | 158 | 203.5 | I5fo |
| | 890 | 170 | 201.5 | |
| | 900 | 182 | 199.5 | |
| | 910 | 194 | 197.5 | |

| Altura gabinete | Altura puerta | Medida Y | Medida X | Modelos en los que aplica |
|---|---|---|---|---|
| 960 - 1010 | 960 | 125 | 260.5 | K4fo |
| | 970 | 136 | 259.5 | |
| | 980 | 147 | 258.5 | |
| | 990 | 158 | 257.5 | K5fo |
| | 1000 | 169 | 256.5 | |
| | 1010 | 180 | 255.5 | |

Medidas: en mm

| Altura gabinete | Altura puerta | Medida Y | Medida X | Modelos en los que aplica |
|---|---|---|---|---|
| 520 - 590 | 520 | 90 | 65.5 | D1fo |
| | 530 | 101 | 64.5 | |
| | 540 | 112 | 63.5 | |
| | 550 | 123 | 62.5 | D3fo |
| | 550 | 134 | 61.5 | |
| | 520 | 145 | 60.5 | |
| | 520 | 156 | 59.5 | D4fo |
| | 530 | 167 | 58.5 | |

| Altura gabinete | Altura puerta | Medida Y | Medida X | Modelos en los que aplica |
|---|---|---|---|---|
| 650 - 730 | 650 | 35 | 188.5 | F3fo |
| | 660 | 46 | 187.5 | |
| | 670 | 57 | 186.5 | |
| | 680 | 68 | 185.5 | F4fo |
| | 700 | 90 | 183.5 | |
| | 710 | 101 | 182.5 | F5fo |
| | 720 | 112 | 181.5 | |
| | 730 | 123 | 180.5 | |

| Altura gabinete | Altura puerta | Medida Y | Medida X | Modelos en los que aplica |
|---|---|---|---|---|
| 770 - 840 | 770 | 110 | 175.5 | H4fo |
| | 780 | 120 | 175.5 | |
| | 790 | 130 | 175.5 | |
| | 800 | 140 | 175.5 | |
| | 810 | 150 | 175.5 | H5fo |
| | 820 | 160 | 175.5 | |
| | 830 | 170 | 175.5 | |
| | 840 | 180 | 175.5 | |

| Altura gabinete | Altura puerta | Medida Y | Medida X | Modelos en los que aplica |
|---|---|---|---|---|
| 910 - 970 | 910 | 120 | 239.5 | J4fo |
| | 920 | 131 | 238.5 | |
| | 930 | 142 | 237.5 | |
| | 940 | 153 | 236.5 | |
| | 950 | 164 | 235.5 | J5fo |
| | 960 | 175 | 234.5 | |
| | 970 | 186 | 233.5 | |

| Altura gabinete | Altura puerta | Medida Y | Medida X | Modelos en los que aplica |
|---|---|---|---|---|
| 1000 - 1040 | 1000 | 130 | 276.5 | L5fo |
| | 1010 | 141 | 275.5 | |
| | 1020 | 152 | 274.5 | |
| | 1030 | 163 | 273.5 | |
| | 1040 | 174 | 272.5 | |

Medidas en mm.



Realice sus pedidos al 01 800 801 3000 lada sin costo / www.hafele.com.mx

## Bisagra intermedia

- Para puertas de madera y puertas con marco de aluminio con ancho de 20mm.
- Material: Aleación zinc
- Acabado: Niquelado
- Facilidad de ajuste: Tridimensional,
- Ajuste lateral ± 2 mm
- Ajuste holgura -2 a +1 mm
- Ajuste profundidad ± 1.5 mm
- Con función para proteger dedos

| Montaje | No. de Cat. |
|---|---|
| Con tornillos para aglomerado | 372.64.796 |
| Con tornillos Euro | 372.64.797 |

**Empaque:** 1 ó 10 piezas

Características del taladro

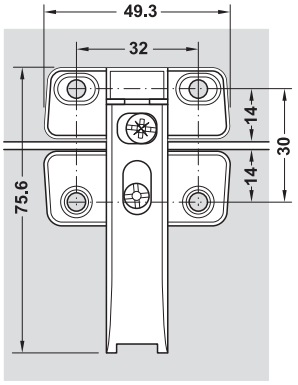


VARIANTA ⌀5

Posibilidad de ajuste

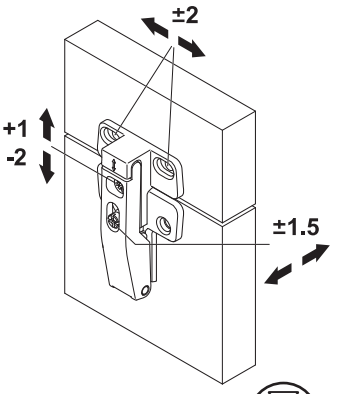


HOSPA ⌀ 4.0

Protector dedos

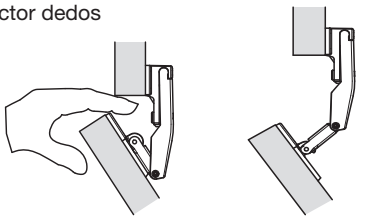

La bisagra se detiene cuando atrapa involuntariamente los dedos en el hueco de las dos puertas

## Bisagra serie A de clip

Ángulo de apertura **110°**

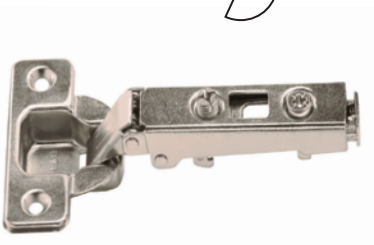

Flat Head #6

- Material: Acero
- Espesor de la puerta: 14 a 26 mm
- Espesor del panel lateral a partir de 15 mm
- Cierre automático
- Distancia de la caja (tab): 3-7 mm

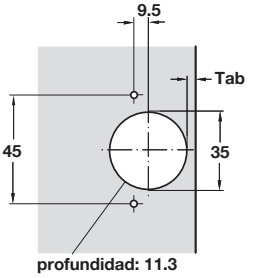


• Para embutir (con taquete)

| Montaje | Brazo | N° de Cat. |
|---|---|---|
| Sobrepuesto | Recto | 311.60.560 |
| Semi-Sobrepuesto | 8 mm Acodado | 311.60.561 |
| Enrasado | 17 mm Acodado | 311.60.562 |

**Empaque:** 250 piezas

• Para atornillar

| Montaje | Brazo | N° de Cat. |
|---|---|---|
| Sobrepuesto | Recto | 311.60.500 |
| Semi-Sobrepuesto | 8 mm Acodado | 311.60.501 |
| Enrasado | 17 mm Acodado | 311.60.502 |

**Empaque:** 250 piezas

> Favor de pedir por separado la placa de montaje.

Medidas en mm.

## Bisagra de clip con push, embolsada

Ángulo de apertura **110°**

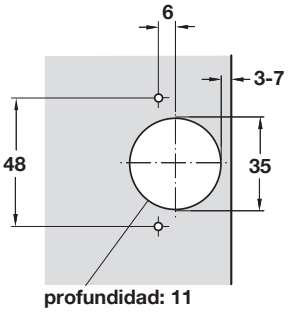


NUEVO

- Material: Acero
- Para abrir puertas sin jaladera
- Para atornillar
- Placa de montaje con ajuste
- Disponible en tres tipos de montaje
- Espesor de la puerta: 14 a 20 mm
- Espesor del panel lateral a partir de 16 mm
- Regulaciones:
  - Ajuste lateral 0 3 mm
  - Ajuste en profundidad 0 2 mm
  - Ajuste en altura - 2 mm a + 2 mm

| Montaje | Brazo | | N° de Cat. |
|---|---|---|---|
| Sobrepuesto | | Recto | 493.01.867 |
| Semi-Sobrepuesto | | 9 mm Acodado | 493.01.868 |
| Enrasado | | 17 mm Acodado | 493.01.869 |

> **Empaque:** 1 juego
> **Incluye:**
- 2 bisagras
- 2 placas de montaje
- Material de fijación

## Bisagra de cierre suave, embolsada

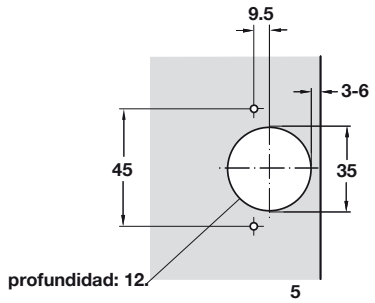


- Para puertas de 14 a 22 mm
- Panel lateral desde 16 mm
- Acero niquelado
- Tab = 3-6 mm

| Montaje | Brazo | | N° de Cat. |
|---|---|---|---|
| Sobrepuesto | | Recto | 315.07.023 |
| Semi-Sobrepuesto | | 9 mm Acodado | 315.07.024 |
| Enrasado | | 17 mm Acodado | 315.07.025 |

> **Empaque:** 1juego
> **Incluye**
- 2 bisagras
- 2 placas de montaje
- 4 tornillos Griper
- 4 tornillos (6 x 5/8")

Medidas en mm.



Realice sus pedidos al 01 800 801 3000 lada sin costo / www.hafele.com.mx

## Duomatic SM placa de montaje cruciform

- Únicamente pueden ser utilizados con bisagras de Clip de la Serie A
- Distancia del canto: 37 mm
- Ajuste vertical (mediante orificios oblongos)
- Materiales: Acero

**Patrón perforación**

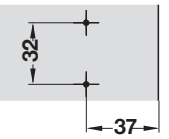


| Distancia D | No. de Cat. |
|---|---|
| 2 mm | 329.71.502 |

**incluye:** 1 pza.

## Placa para montaje para atornillar

**Patrón de perforación**

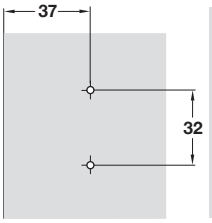


- Materiales: Acero
- Acabado: Niquelado
- Únicamente pueden ser utilizados con bisagras de Clip de la Serie A
- Distancia del canto: 37 mm
- Ajuste vertical (mediante orificios oblongos)

Una sola pieza para atornillar

Tornillo de cabeza plana #8

| Altura | N° de Cat. |
|---|---|
| 2 mm | 311.71.502 |
| 4 mm | 311.71.504 |

**Empaque:** 250 piezas

## Adaptador para puertas con 20 mm ( marco aluminio)

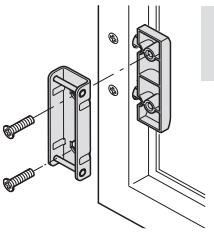

- Material: Aleación de zinc
- Incluido material de fijación

| Acabado | No. de Cat. |
|---|---|
| Niquel plata | 372.37.044 |

**Empaque:** 1 juego.

## Tapa para bisagra

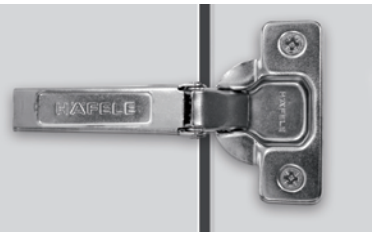

- Materiales: Acero

| Acabado | N° de Cat. |
|---|---|
| Niquelado | 311.65.700 |

**Empaque:** 1000 piezas

## Broche sin imán a presión, para puertas con sistema push

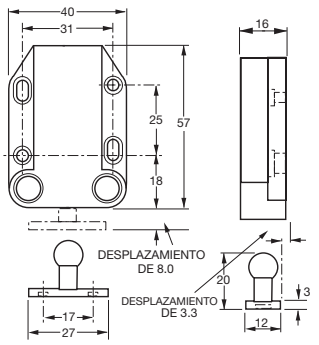


Este broche a presión fue creado en base a los mismos conceptos que el broche magnético. La puerta se abre y se cierra presionándola levemente.
- Fuerza de cierre: 4 kg.
- Material: Plástico

HOSPA Ø3.0

| Acabado | N° de cat. |
|---|---|
| Negro | 245.50.301 |

**Empaque:** 30 piezas con 6 tornillos a cada uno.

Medidas en mm.

## Broche magnético sencillo a presión, para atornillar

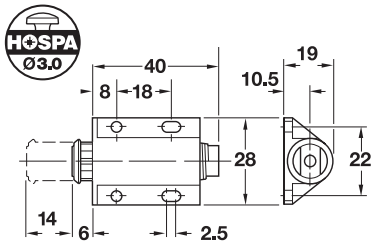


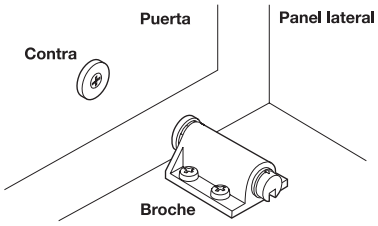


Las medidas son aproximadas ± 0.5 mm.

| Acabado | N° de cat. |
|---|---|
| Plástico negro | 245.80.310 |

**Empaque:** 100 piezas

> Solicitar por separado la placa para atornillar en caso de utilizar puertas de madera.

## Broches magnéticos doble a presión, para atornillar

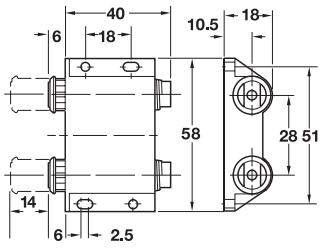


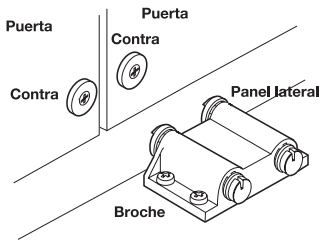


Las medidas son aproximadas ±0.5 mm.

| Acabado | N° de Cat. |
|---|---|
| Plástico negro | 245.80.320 |

**Empaque:** 100 piezas

> Solicitar por separado la placa para atornillar en caso de utilizar puertas de madera.

## Placa a presión para puerta de vidrio

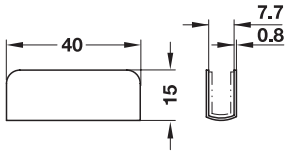


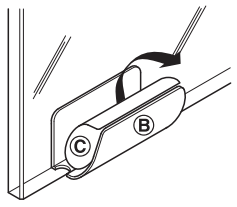


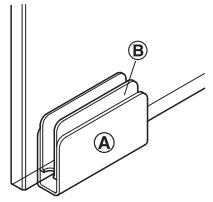


**A** Contrapieza
**B** Material intermedio de espuma
**C** Lámina de protección para película adhesiva

- Material: Acero
- Acabado/Color: Cromado, niquelado o negro
- Para grosor de cristal: 4 - 6 mm
- Montaje: Para encajar sobre apoyo intermedio autoadhesivo de goma-espuma

| Acabado | N° de Cat. |
|---|---|
| Cromado pulido | 245.66.211 |
| Negro | 245.66.311 |

Empaque: 100 piezas

> NOTA: para utilizar con los broches magnéticos.

## Placa para atornillar sencilla

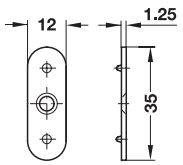


HOSPA Ø 3.0

- Material: Acero
- Montaje: Para atornillar

| Acabado | N° de Cat. |
|---|---|
| Galvanizado | 246.26.793 |

Empaque: 500 piezas

## Placa para atornillar doble

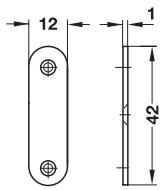


HOSPA Ø 3.0

- Material: Acero
- Montaje: Para atornillar

| Acabado | N° de Cat. |
|---|---|
| Galvanizado | 246.26.991 |

Empaque: 1000 piezas

## Placa para clavar

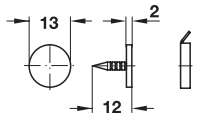


- Material: Acero
- Montaje: Para clavar

| Acabado | N° de Cat. |
|---|---|
| Galvanizado | 246.08.910 |

Empaque: 1000 piezas

Medidas en mm.



Realice sus pedidos al 01 800 801 3000 lada sin costo / www.hafele.com.mx

## Mecanismo para apertura push

- Para puertas sin jaladera apropiado para todos nuestros sistemas Free.
- Con amortiguador de goma
- Facilidad de ajuste: holgura delantera ±2 mm
- La distancia de accionamiento aprox. 2 mm

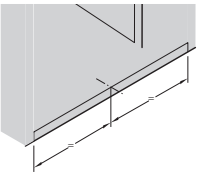

Posicionamiento de captura con 1 puerta al centro.

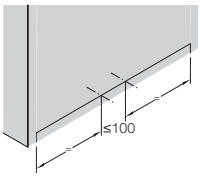


Posicionamiento de captura con 2 puertas: Distancia 100 mm entre mecanismo y mecanismo.

## Push-to-Open

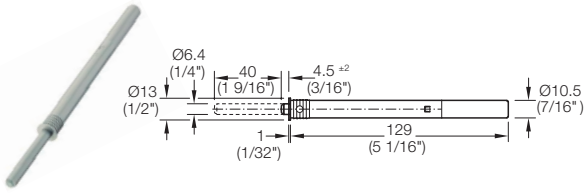


- Para montar en el orificio, broca Ø11 mm.
- Material: plástico
- Color: gris claro

| Modelo | Resistencia | No. de Cat. |
|---|---|---|
| Tipo 1 | 1.7–2.3 kg | 372.91.480 |
| Tipo 2 | 2.2–3.5 kg | 372.91.481 |
| Tipo 3 | 2.6–4.9 kg | 372.91.482 |

## Push-to-Open

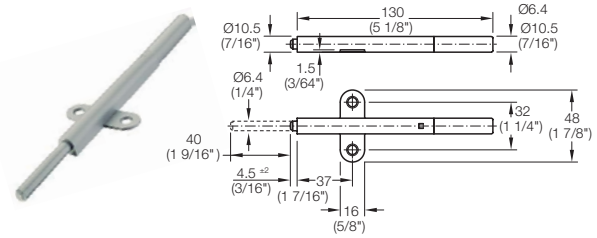


- Para montaje con tornillos en los agujeros taladrados serie 32/37 mm
- Material: plástico
- Color: gris claro

| Modelo | Resistencia | No. de Cat. |
|---|---|---|
| Tipo 1 | 1.7–2.3 kg | 372.91.483 |
| Tipo 2 | 2.2–3.5 kg | 372.91.484 |
| Tipo 3 | 2.6–4.9 kg | 372.91.485 |

Medidas en mm.

## Cargador oculto, para embutir a presión y atornillar, capacidad de carga 130 kg/par

> Sistema de herraje para el montaje de cajones o gabinetes. El "Colgador Oculto" se monta de forma "invisible" detrás del mobiliario, el cual requiere de un espacio libre mínimo 16mm.
> Ideal para la instalación de gabinetes y armarios donde se busca ocultar todos los herrajes sin interferir con el diseño.

- Materiales: Acero
- Acabado: Galvanizado
- Montaje: Para embutir a presión, para montaje rápido con palanca.

**Montaje**

- Por motivos de seguridad, montar el colgador en el tercio superior del armario.
- Para cargas muy pesadas: utilizar como mínimo 2 tornillos de cabeza avellanada (3,5 x 30 mm). El tornillo debe sobresalir del taco.

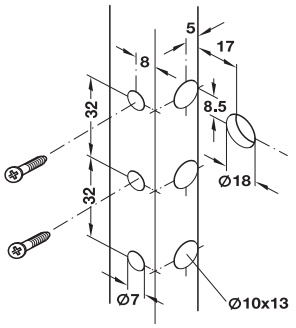


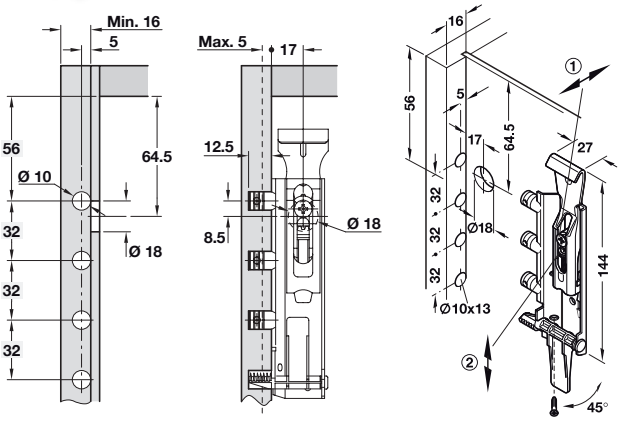


- **Posibilidad de ajuste:** Los tornillos de ajuste se pueden accionar después del montaje.

① Ajuste de profundidad, hueco disponible 20 mm.
② Ajuste de altura 18 mm.

| Medida | Lado | N° de Cat. |
|---|---|---|
| 144 mm x 27 mm | Izquierda | 290.21.901 |
| | Derecha | 290.21.900 |

## Tapa embellecedora

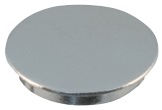

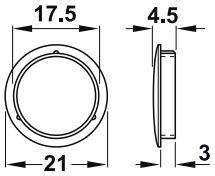


| Material | Acabado | No. de Cat. |
|---|---|---|
| Fundición de zinc | Niquelado | 290.21.690 |

**Incluye:** 100 piezas

## Perfiles de suspensión

- Materiales: Acero
- Acabado: Galvanizado
- Montaje: Para atornillar

> Para lograr colocar el gabinete al muro, no solo se requiere del colgador oculto. Es necesario tener un perfil o placa de suspensión en donde va a ser anclado el par de colgadores previamente fijados al gabinete.

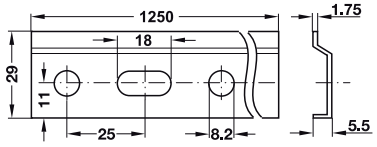


HOSPA Ø 4.0

| Longitud | No. de Cat. |
|---|---|
| 2032 mm | 290.10.900 |

**Incluye:** 100 pzas.

*Puede ser cortado a medida

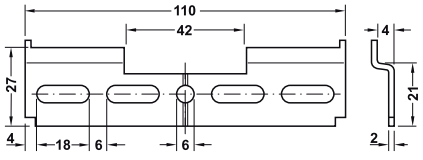


| Longitud | No. de Cat. |
|---|---|
| 110 mm | 290.21.992 |

Medidas en mm.



Realice sus pedidos al 01 800 801 3000 lada sin costo / www.hafele.com.mx

## Plantilla de perforación para Free Up, pared lateral

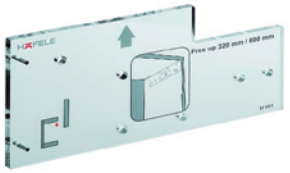

- Material: Plexiglás, transparente

| Medida | No. de Cat. |
|---|---|
| L x A x H: 31 x 4 x 16 mm | 372.33.050 |

> Ordenar por separado broca de centrado automático Ø 5 mm para perforacion.

## Plantilla de perforación para Free Swing, pared lateral

- Material: Plexiglás, transparente

| Medida | No. de Cat. |
|---|---|
| L x A x H: 31 x 5 x 13 mm | 372.34.050 |

> Ordenar por separado broca de centrado automático Ø 5 mm para perforacion.

## Plantilla de perforación para Free Fold, pared lateral

- Material: Plexiglás, transparente

| Medida | No. de Cat. |
|---|---|
| L x A x H: 31 x 5 x 13 mm | 372.37.050 |

> Ordenar por separado broca de centrado automático Ø 5 mm para perforacion.

## Plantilla de perforación para Free Flap 1.7 y 3.15

- Material: Plexiglás, transparente

| Medida | No. de Cat. |
|---|---|
| L x A x H: 21 x 3 x 16 mm | 372.91.023 |

> Ordenar por separado broca de centrado aut. Ø 3 mm ó Ø 5 mm para perforación a la derecha.

## Plantilla de perforación para instalar bracket en puerta

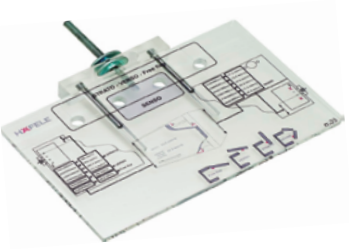

- Para todas las versiones de Free flap, Free Swing y Free Up
- Material: Plexiglás, transparente

| Medida | No. de Cat. |
|---|---|
| L x A x H: 20 x 4 x 19 mm | 372.64.893 |

> Ordenar por separado broca de centrado automático Ø 5 mm para perforación.

> Usar con plantillas de plexigras

## Broca de centrado automático

- Material: Acero
- Cantidad de orden: 1 pieza
- Sistema de broca con resorte.

| Diametro de Broca | No. de Cat. |
|---|---|
| Ø3 mm | 001.25.791 |
| Ø5 mm | 001.25.792 |

> Se recomienda en el uso de plantillas para la exactitud de perforación.

Medidas en mm.

# FAMILIA FREE

## FÁCIL FUNCIONAMIENTO

### 1 MOVIMIENTO LIGERO COMO UNA PLUMA

Las puertas se pueden mover con un mínimo de esfuerzo . Al abrir o cerrar. Incluso con puertas pesadas.

### 2 APERTURA Y CIERRE SUAVE

El movimiento sin amortiguación es cosa del pasado. La acción final es suave y silenciosa en ambas direcciones.

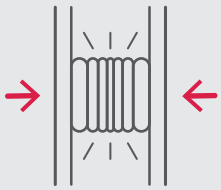

### 3 FRENADO EN VARIAS POSICIONES

Las puertas se abren confiablemente en cualquier posicion sin importar el peso. Haciendo un manejo fácil en todo momento.

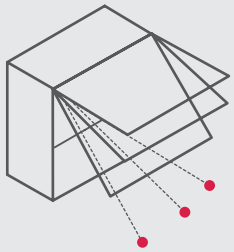

### 4 APERTURA-PUSH (PUERTA)

Para puertas sin jaladera.
Presionar suavemente a unos centímetros de la parte inferior de la puerta para un mejor manejo.

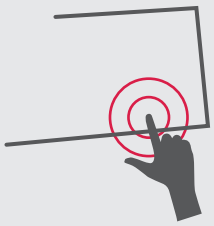

### 5 BLOQUEO DE SEGURIDAD

Evita accidentes con los dedos gracias a su mecanismos de seguridad.
(aplica en sistema Free Fold)

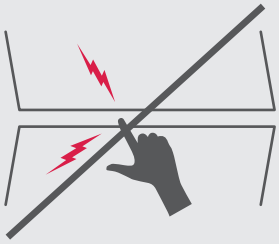


HÄFELE

**Corporativo**
**Häfele de México, S.A de C.V.**
Circuito el Marqués Norte No. 82
Parque Industrial El Marqués.
El Marqués, Querétaro. CP 76246
Tel: (442) 296 86 00 / 01 800 801 3000
Fax: (442) 2 96 86 20

20 AÑOS MÉXICO HÄFELE 1997-2017

www.hafele.com.mx

HafeleMexico
**SÍGUENOS EN:**