Slido Classic 50 VFP Smuso

405.11.090
405.11.091

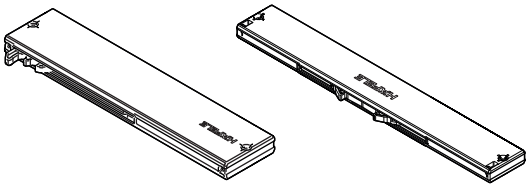

732.24.154

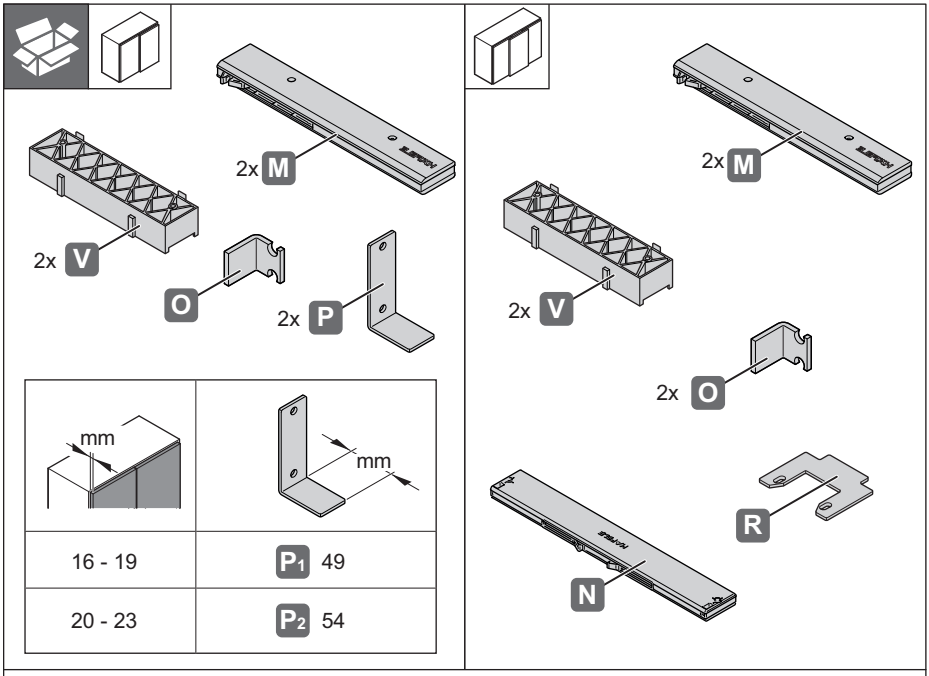

HDE 282.05.2019

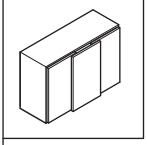

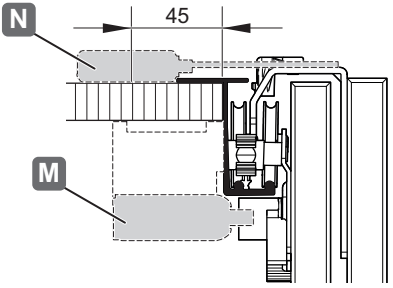

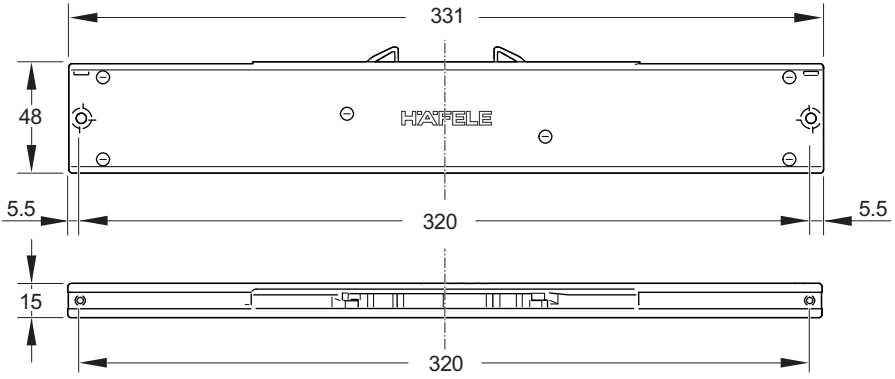

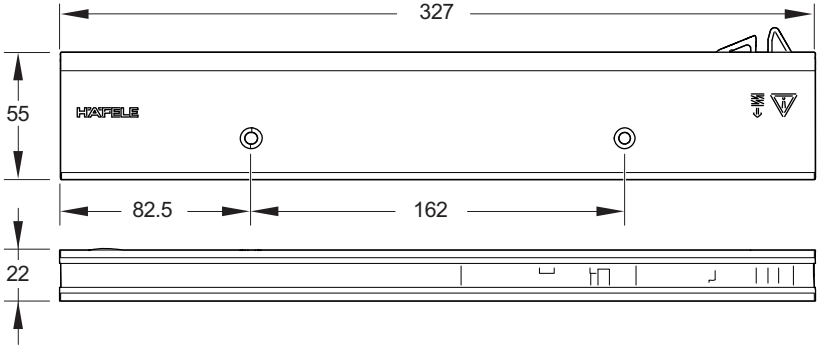

732.24.154

HDE 282.05.2019

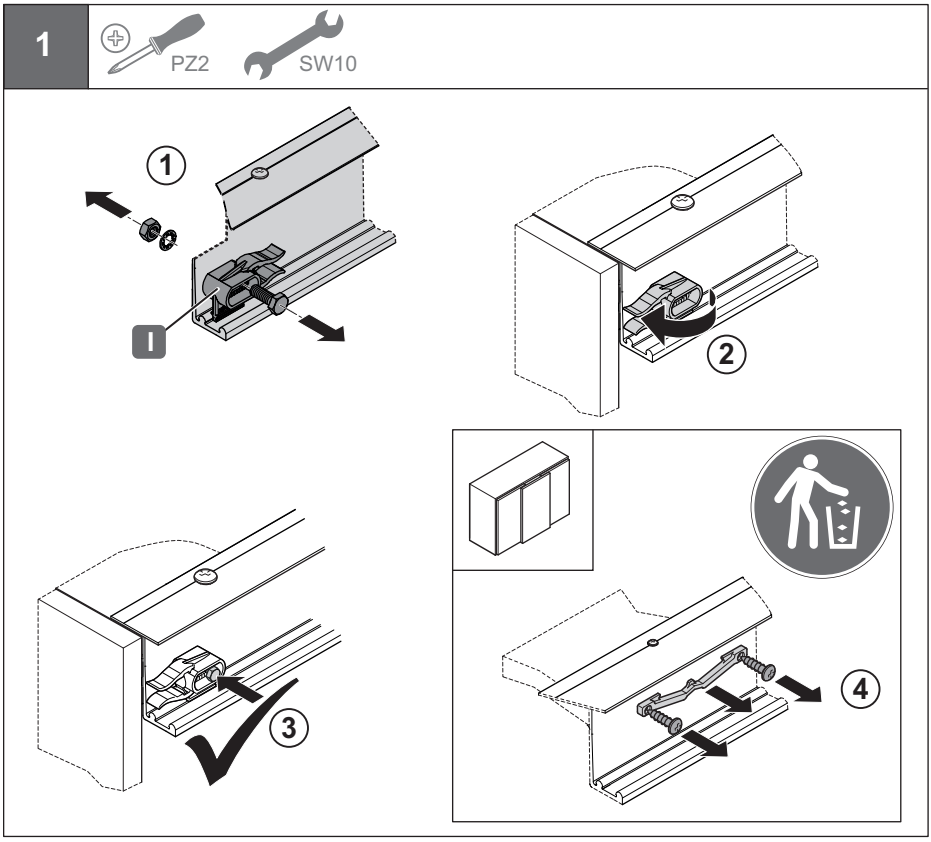
1
PZ2
SW10
1
I
2
3
4

2

PZ2

„mm“

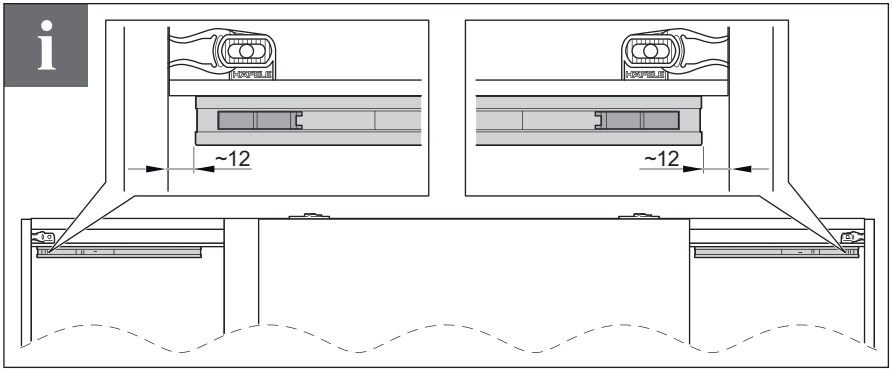

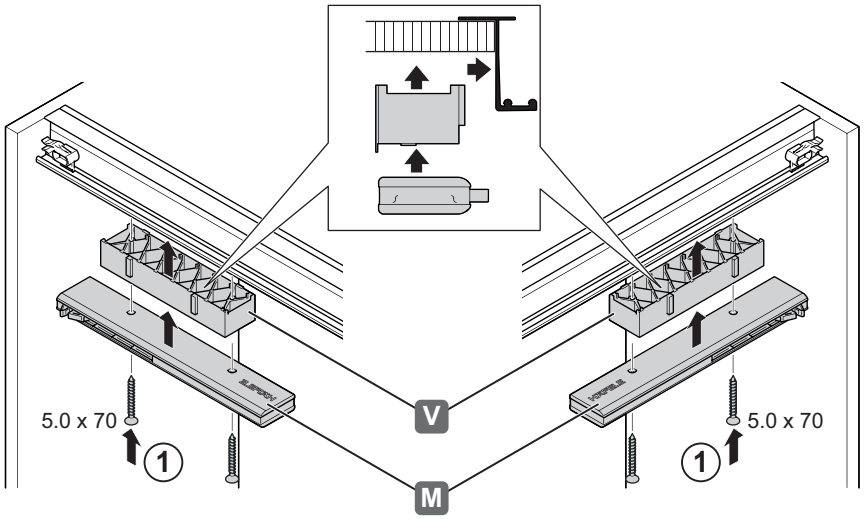

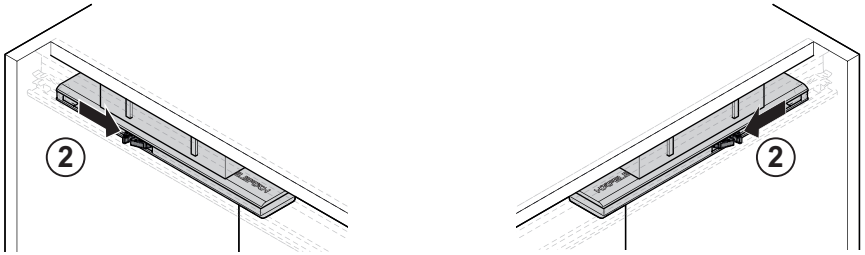

732.24.154

HDE 282.05.2019

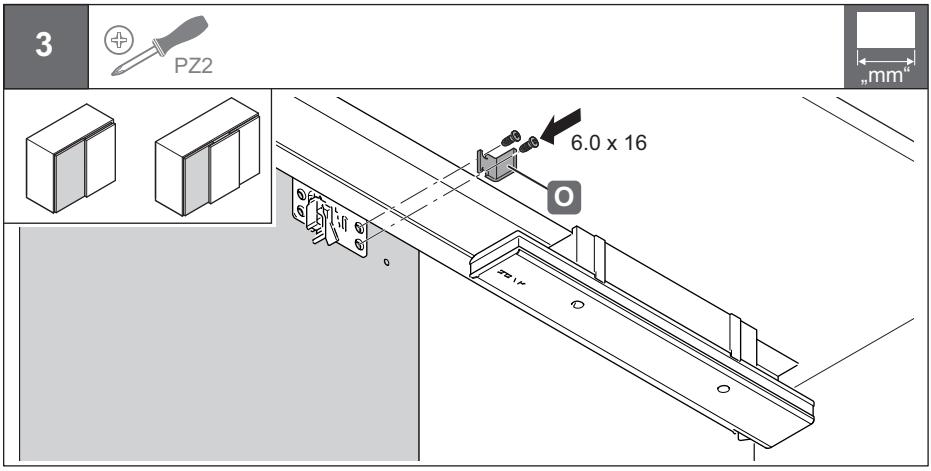
3
PZ2
„mm“
6.0 x 16
O

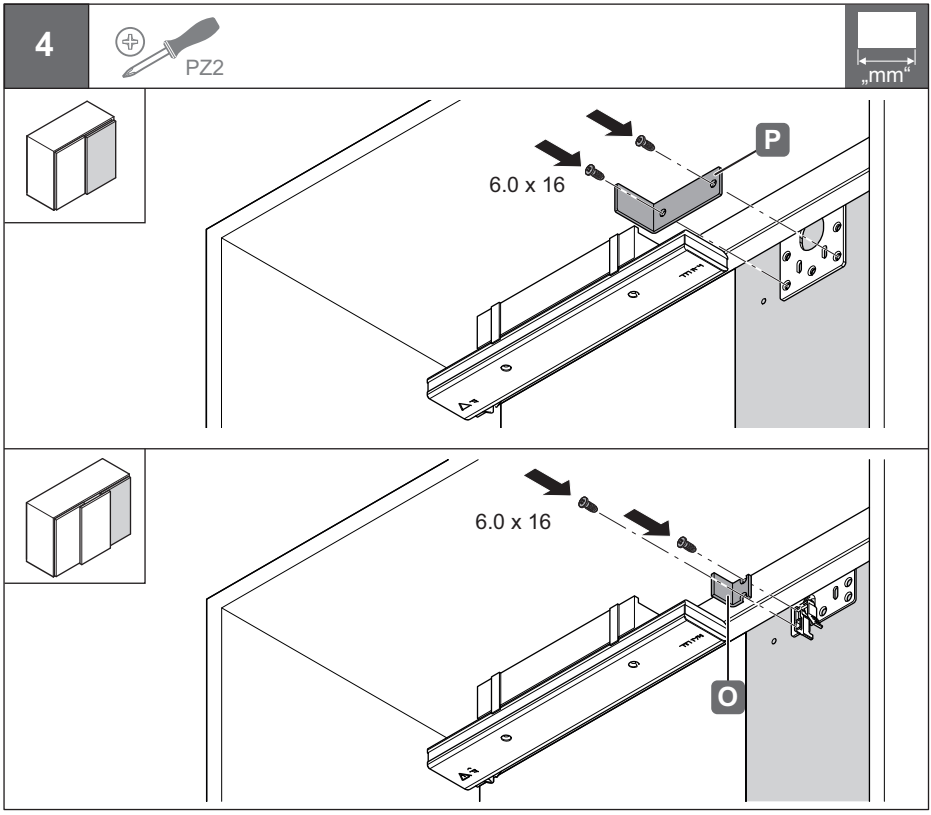
4
PZ2
„mm“
6.0 x 16
P
6.0 x 16
O

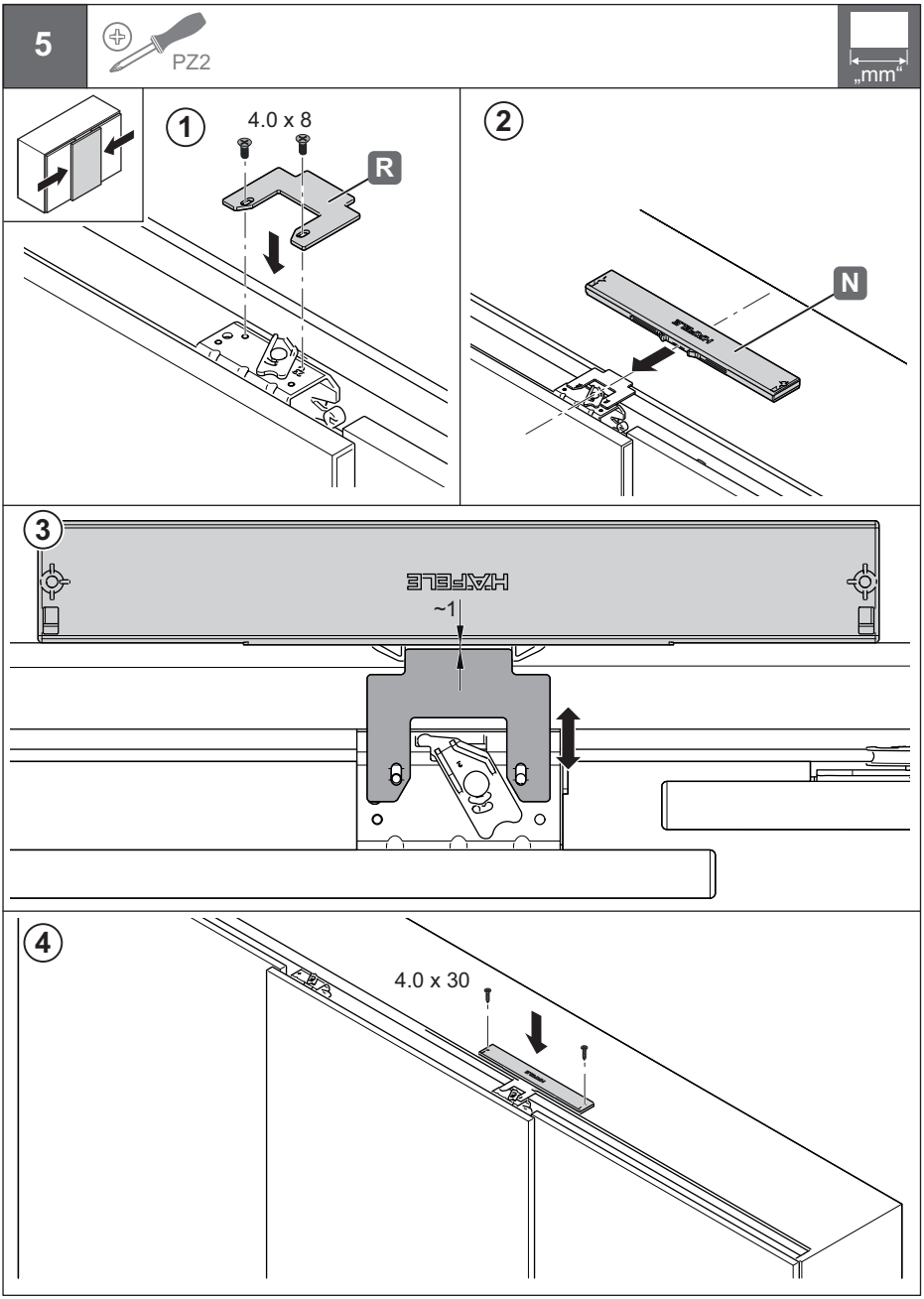

732.24.154

HDE 282.05.2019

Subject to alterations

© 2019 by Häfele GmbH & Co KG
Adolf-Häfele-Str. 1 · D-72202 Nagold · www.hafele.com